삼성 김치냉장고

사용 설명서

RQ58* / RQ49* / RQ48* / RQ42*

권장안전사용기간 7년

안전사용기간을 초과하여 사용하면 제품 노후로 인하여 화재 및 부상 등을 초래할 수 있습니다. 반드시 안전점검을 받도록 하세요.

SAMSUNG

찾아보기

안전을 위한 주의사항 3

설치 관련 3
전원 관련 5
사용 관련 6
청소 관련 9
폐기 관련 10
기타 주의사항 10

설치 전 주의사항 12

설치 및 장소 고르기 12
김치냉장고 도어 판넬 교체하기 (BESPOKE 모델에 한함) 14

편리한 기능 살펴보기 15

SmartThings 15

각 부분의 외부 명칭 19

각 부분의 내부 명칭 및 사용방법 20

버튼의 기능 사용하기 22

각 버튼의 기능 22
김치 숙성 기능 사용 방법 (상/중/하칸) 34
김치 맛있게 숙성하기 35
해동 기능 사용하기 (해당 모델에 한함) 37
김치 제대로 저장하기 38

사용하기 39

김치 저장용기 사용하기 39
상칸 서랍 (밀폐전문실) 기능 및 사용방법 (해당 모델에 한함) 42
중칸/하칸 김치통 꺼내기 43
곡물 디스펜서 (별매품) 44

청소 및 분해하기 47

청소하기 47
상칸 분해 49
중칸 분해 52
하칸 분해 52
탈취기 분해 55

김치에 대한 궁금증 풀기 57

김치에 대한 잦은 질문 57

고장신고 전 확인하기 59

안심하세요! 고장이 아닙니다 59
SmartThings 고장신고 전 확인하기 62

기타 참고 사항 63

김치 저장용기 알아보기 63
김치 부속품 알아보기 78
수평 조절하기 79
문높이차 조절하기 81
김치냉장고 사용에 필요한 공간 84
폐 전자 제품 처리안내 85
제품보증서 86
Open Source Announecement 87

안전을 위한 주의사항

안전을 위한 주의 사항은 사용자의 안전을 지키고, 재산상의 손해 등을 막기 위한 내용입니다.
반드시 읽고 올바르게 사용해 주세요.

⚠ 경 고

지시사항을 지키지 않았을 경우, 사용자가 사망하거나 중상을 입을 수 있습니다.

⚠ 주 의

지시사항을 지키지 않았을 경우, 사용자가 부상을 당하거나 재산상의 손해를 입을 수 있습니다.

설치 관련

⚠ 경 고

본 제품은 AC 220 V / 60 Hz 전용입니다.

- 용량에 맞지 않는 전압 사용은 냉장고 고장의 원인이 됩니다.

전원은 교류 220 V / 60 Hz / 정격 15 A 이상의 콘센트를 제품 단독으로 사용하세요.

- 멀티탭이나 다른 기기와 병행하여 사용하는 경우 감전, 화재의 원인이 됩니다.
- 변압기를 사용하는 경우, 감전, 화재의 원인이 됩니다.
- 전압/주파수/정격 전류 조건이 다르면 감전, 화재의 원인이 됩니다.

안전을 위해 반드시 접지단자가 있는 콘센트를 사용하세요.
콘센트에 접지단자가 없는 경우 접지선을 별도 구입하여 접지선로에 연결하세요.

- 감전, 화재, 고장의 위험이 있습니다.
- 가스관, 수도관, 전화선 등에는 접지하지 마세요.

열기구 및 열에 약한 물건 근처나 습기, 기름, 먼지가 많은 곳, 직사광선 및 물(빗물 등)이 닿는 곳, 혹은 가스가 샐 가능성이 있는 곳에 설치하지 마세요.

- 감전, 화재, 고장, 폭발의 위험이 있습니다.

설치 시 전원 플러그를 꽂은 후 냉장고를 밀어 넣은 경우 전원코드가 눌리거나 찍히지 않도록 하세요.

- 화재, 감전의 원인이 됩니다.

바닥이 튼튼하고 수평인 곳에 설치하세요. 또한, 수평이 맞더라도, 바닥에 조절 다리가 완전히 닿도록 조절하세요.

- 이상 진동 및 소음, 고장의 원인이 됩니다.

사용 전 사용설명서를 따라 적합한 위치에 설치하세요.

설치는 전문 기사에게 의뢰하세요.

- 감전, 화재, 고장, 폭발, 상해의 원인이 됩니다.

높이 조절 링을 끼우거나 뺄 때 손이 다치지 않도록 주의하세요.

- 높이 조절링을 어린이가 가지고 놀거나 입에 넣지 않도록 주의하세요.

냉장고를 가구 안에 넣고 사용하지 마세요. (빌트인 제품이 아닙니다.)

- 화재, 감전의 원인이 됩니다.

제품 뒷면(커버)에 과도한 힘을 주거나 충격을 가하지 마세요.

- 감전, 화재, 고장, 폭발의 원인이 됩니다.

⚠ 주 의

제품을 설치할 때는 전원코드를 빼기 쉬운 곳에 설치하세요.

- 누전에 의한 감전 및 화재의 원인이 됩니다.

설치 시 제품 뒷면이 노출되지 않도록 주의하세요.

- 감전 또는 상해의 원인이 됩니다.

제품에 과도한 힘을 주어 밀거나 기울여서 움직이지 마세요.

- 상해의 원인이 되거나 바닥에 손상을 줄 수 있습니다.

주위와 적당한 간격을 유지해서 설치하세요.

- 뒷면은 10 cm 이상 사이를 두고 설치하세요. 주위와의 간격이 너무 좁으면 통풍이 잘 되지 않아 냉각력이 떨어지며, 제품 외벽에 이슬이 생길 수 있고, 전기료도 많이 나오게 됩니다.
- 냉매가 샜을 때 고이게 되어 발화 및 폭발의 원인이 됩니다.

햇볕이 내리쬐는 곳, 열기가 많은 곳, 지나치게 추운 곳은 피해주세요.

- 주위 온도가 5 ℃ 이상, 43 ℃ 이하인 곳에 설치하세요.
- 설치 장소의 온도가 너무 높거나 낮으면 기능에 이상이 발생하거나 냉각력이 떨어지고 전기료가 많이 나오게 됩니다.

전원 관련

⚠ 경 고

전원코드의 길이를 연장하거나 임의로 변경하여 사용하지 마세요.

- 전원코드의 전기적 손상 등으로 감전이나 화재가 발생할 수 있습니다.

정기적으로 전원 플러그의 단자 및 접촉 부분에 이물(먼지, 물 등)을 마른 천으로 잘 닦아 주세요.

- 감전, 화재의 원인이 됩니다.
- 젖은 헝겊으로는 닦지 마세요.

전원 플러그는 콘센트 끝까지 확실히 연결하고, 손상된 전원 플러그, 전원코드, 느슨해진 콘센트는 사용하지 마세요.

- 감전, 화재의 원인이 됩니다.

전원코드를 무리하게 구부리거나 잡아당기거나, 비틀거나 묶지 마세요. 또한 금속부에 걸거나 무거운 물체를 올려놓거나, 사이에 끼우거나 제품 뒤쪽으로 밀어 넣지 마세요.

- 감전, 화재의 원인이 됩니다

전원 플러그를 뺄 때는 전원코드(전선)를 당겨서 빼지 마세요.

- 전원 플러그를 잡고 빼 주세요.
- 감전, 화재의 원인이 됩니다.

전원 플러그는 코드가 아래를 향하도록 연결하세요.

- 반대로 연결할 경우, 코드 내부에서 선이 끊어져 화재 및 감전의 원인이 됩니다.

전원코드나 전원 플러그가 파손된 경우에는 위험이 생기지 않도록 하기 위하여 제조사의 서비스 대행점 또는 유자격 기술자에 의해 교환하세요.

제품 설치 시, 전원 코드에 접근이 어렵거나 손상되지 않았는지 반드시 확인하세요.

제품 뒤쪽에 멀티탭 또는 이동식 전원 공급장치를 놓지 마세요.

⚠ 주 의

장시간 사용하지 않거나, 천둥 및 번개가 칠 경우에는 전원 플러그를 빼 주세요.

- 감전, 화재의 원인이 됩니다.

사용 관련

⚠ 경 고

젖은 손으로 전원 플러그를 만지지 마세요.

- 감전의 원인이 됩니다.

제품이 침수된 경우에는 서비스 센터에 연락하세요.

- 감전, 화재의 원인이 됩니다.

제품에서 이상한 소리나 타는 냄새, 연기가 나면 즉시 전원을 차단하고 서비스 센터에 연락하세요.

- 감전, 화재의 원인이 됩니다.

절대 임의로 분해, 수리, 개조하지 마세요.

- 수리 및 재설치 등이 필요할 때는 서비스 센터로 연락하세요.
- 감전, 화재, 고장, 상해의 원인이 됩니다.

제품 내의 전기 부품에 물이나 이물질이 들어간 경우, 전원 플러그를 빼고 서비스 센터에 연락하세요.

- 감전, 화재의 원인이 됩니다.

가스(프로판/도시가스 등)가 샐 때는 제품이나 전원 플러그를 만지지 마시고 바로 환기시키세요.

- 환기 팬은 사용하지 마세요.
- 불꽃을 일으키면 폭발, 화재의 원인이 됩니다.

가연성 스프레이, 불에 잘 타는 물질, 드라이아이스 등과 같은 온도에 민감한 제품, 의약품, 학술 재료 등을 제품 가까운 곳에서 사용하거나 보관하지 마세요. 또한 휘발성이 있거나 발화성이 있는 물건이나 물질(벤젠, 시너, 프로판가스 등), 전기제품 등을 보관하지 마세요.

- 화재, 폭발의 원인이 됩니다.
- 본 제품은 식품 저장용입니다.

비닐 포장재는 어린이의 손이 닿지 않는 곳에 보관, 또는 폐기하세요.

- 머리에 쓰는 행위 등으로 코나 입이 막혀 질식할 수 있습니다.

어린이가 제품 안에 들어가지 못하게 하세요.

- 어린이가 제품 안으로 들어가면 갇히게 되어 숨질 위험이 있습니다.

기기 외곽이나 매입형 구조에서 송풍기 구멍을 청결히 유지해 주세요.

제조자가 권고하지 않는 기계장치나 제상 시스템(성에를 제거하는 시스템)을 가속화하는 동작은 삼가해 주세요.

냉각 시스템 혹은 냉매 회로에 손상을 주지 마세요.

- 제품 성능에 영향을 미칠 수 있습니다.

제조자에 의해 권고된 유형의 기기가 아닌 경우에는 기기의 음식 저장고 내부에서 전기 기기를 사용하지 마세요.

인화성 추진체가 있는 에어로졸 캔 등의 폭발성 물질을 이 기기에 보관하지 마세요.

⚠ 주 의

희귀 약재(인삼, 산삼, 장뇌삼) 및 한약, 건강식품 보관 시 얼거나 변질될 수 있으므로 보관하지 마세요.

- 잘못된 보관 방법에 의해 변질된 경우에는 배상이 불가능합니다.

기능선택과 저장식품의 종류가 다르면 식품이 변질될 수 있습니다.

인삼, 산삼과 같은 한약재와 의약품은 김치냉장고 저장에 적합하지 않습니다. 저장시 변질될 수 있으니 보관하지 마세요.

잘못된 보관방법에 의해 변질된 경우에는 배상이 불가능합니다.

제품 위에 올라가거나, 물건(세탁물, 촛불, 담뱃불, 그릇, 약품, 금속 등)을 올려놓지 마세요.

- 감전, 화재, 고장이나 상해의 원인이 됩니다.

상/중/하칸 문이나 홈바에 매달리거나 올라타지 않도록 하세요.

- 제품이 쓰러지거나 문이 분리되어 상해의 원인이 됩니다.

냉장고 문에 매달리거나 올라타지 않도록 하세요. 또한 냉동/냉장실 다용도칸에 매달리지 않도록 하세요.

- 제품이 쓰러지거나 문이 분리되거나, 문틈(냉장고 문 등)에 손이나 발 등이 끼이면 상해의 위험이 있습니다.

문을 여닫을 때는 반드시 손잡이를 사용하세요.

- 문틈에 손이 끼면 다칠 위험이 있습니다.

상/중/하칸 문 및 홈바를 열 때 다른 곳을 보거나, 주위에서 다른 행동을 하지 마세요. 또한 어린이가 접근하지 못하게 하세요.

- 문에 부딪히거나 문틈에 손이 끼여 상해의 원인이 됩니다.
- 예기치 않은 홈바 열림으로 홈바에 부딪혀 상해의 원인이 됩니다.

냉장고 문을 너무 가까이에서 열지 마세요.

- 문 아래부분의 위치가 낮아 상해의 위험이 있습니다.

어린이가 냉동실 서랍 등에 올라서지 못하도록 하세요.

- 냉동실 서랍이 파손되어 미끄러질 위험이 있습니다.

제품에 살충제, 방향제 등의 가연성 스프레이를 뿌리지 마세요.

- 인체에 해로울 뿐 아니라 감전, 화재, 고장의 원인이 됩니다.

냉동 기능을 사용할 때는 유리병이나 탄산음료 등을 보관하지 마세요.

- 내용물이 얼어서 병이 깨지면 다칠 위험이 있습니다.

냉장고 내부 건조를 위해 드라이기를 사용하지 마세요. 또한, 냄새 제거를 위해 촛불 등을 넣지 마세요.

- 감전, 화재의 원인이 됩니다.

젖은 손으로 제품을 동작시키지 마세요.

- 감전의 원인이 됩니다.

제품 바닥 및 뒤쪽에 손이나 발, 금속 막대(젓가락 등) 등을 넣지 마세요.

- 감전, 상해의 원인이 됩니다.

유리 면에 강한 충격이나 힘을 가하지 마세요.

- 파손되어 상해의 원인이 됩니다.

본 제품은 가정용으로만 사용하세요.

- 자격을 갖춘 전문가를 통해 서비스를 받으시기 바랍니다.

냉동 기능으로 설정하여 사용하던 메탈 쿨링 용기/메탈 선반을 젖은 손으로 만지지 마세요.

- 동상의 위험이 있습니다.

젖은 손으로 냉동실의 그릇 및 식품을 만지지 마세요.

- 동상의 위험이 있습니다.

제품 문을 세게 여닫지 마세요.

- 제품 바구니에 보관된 저장 식품이 떨어져 상해의 원인이 됩니다.

살아있는 동물을 냉장고에 넣지 마세요.

- 질식 및 동사할 위험이 있습니다.

선반을 뒤집어서 넣거나, 앞/뒤를 반대로 하여 넣지 않도록 주의하세요.

- 선반이 떨어져 상해의 원인이 됩니다.

장시간 정전이 되거나 청소 전에는 냉동실 얼음 저장통의 얼음을 버려주세요.

- 장시간 정전이 될 경우 얼음이 녹아 물이 바닥으로 떨어져 바닥이 손상될 수 있습니다.

중/하칸 문을 밟고 올라서거나 문을 2 개 이상 열지 마세요.

- 제품이 파손되어 상해의 원인이 됩니다.

김치 저장용기의 잠금 날개를 모두 잠근 상태에서 용기를 이동해 주세요. 2 개의 잠금 날개만 잠근 채 사용하거나 살짝만 걸린 채 사용하게 되면 뚜껑이 이탈되어 용기가 떨어져 다칠 수 있습니다. 반드시 양손으로 손잡이를 잡고 이동해 주세요.

양손으로 손잡이를 잡고 이동해 주세요. 한쪽 손잡이로 들어 올릴 경우 손잡이가 이탈되어 다칠 위험이 있습니다.

김치통에 돌이나 쇠 등의 과도한 무게를 저장한 채 이동하면 손잡이의 이탈로 인해 용기가 떨어져 다칠 수 있습니다.

청소 관련

⚠ 경 고

청소 시에는 전원 플러그를 빼세요.

- 감전, 화재의 원인이 됩니다.

제품에 물을 직접 뿌리거나 벤젠, 시너, 알코올 등으로 닦지 마세요.

- 누전에 의한 감전 및 화재의 원인이 됩니다.

물기가 많은 헝겊 등으로 손잡이를 닦지 마세요.

청소가 끝난 후에는 전원코드가 손상되지 않았는지, 전원 플러그에 발열현상은 없는지, 플러그가 잘 꽂혀 있는지 확인해 주세요.

⚠ **주 의**

세제나 락스, 아세톤, 시너, 알코올, 염화물, 벤젠 등으로 세척 시 제품이 손상되거나 변색될 수 있습니다.

제품 아래의 바닥면에 손을 넣지 마세요.

- 날카로운 부분에 다칠 수 있습니다.

폐기 관련

⚠ **경 고**

폐기 시에는 문의 패킹을 분리하세요.

- 어린이가 제품 안으로 들어가면 갇히게 되어 숨질 위험이 있습니다.

⚠ **주 의**

본 제품의 냉매는 가연성 천연가스인 이소부탄(R-600a)을, 단열재는 사이크로펜탄을 사용하였으므로 안전한 처리를 위하여 폐기 시에는 관할 주민자치센터에 연락하여 폐기하세요.

폐기 시 파이프 등을 훼손하지 마세요.

기타 주의사항

⚠ **경 고**

본 제품의 냉매는 가연성 천연가스인 이소부탄(R-600a)을 사용하였으므로 제품을 이동할 때 손상되지 않도록 주의하여 주세요.

본 제품은 R-600a 또는 R-134a를 냉매로 사용합니다. 구입하신 제품에 어떤 냉매가 사용되었는지 압축기 또는 제품 내부의 라벨(스티커)을 통해 확인해 주세요.

냉매 파이프(관)에서 냉매가 샜을 경우 불이 나거나 다칠 수 있습니다.

- 불꽃이나 불이 붙을 수 있는 물질 등을 멀리 옮긴 후 환기하세요.

⚠ 주 의

본 제품은 신체, 감각, 정신 능력이 결여되어 있거나 경험과 지식이 부족하여 감독이나 지시 없이는 안전하게 기기를 사용할 수 없는 사람(어린이 포함)이 사용하도록 만들어지지 않았습니다. 안전한 사용을 위하여 사용 시 감독하여 주세요.

냉매가 샐 것을 예상하여 발화 가능성을 줄이기 위해, 사용된 냉매의 양에 따라 제품 설치를 위한 공간이 필요합니다.(R-600a 8 g당 1 m^3의 공간 필요) 사용된 냉매의 양은 제품 내부의 라벨(스티커)에 표기되어 있습니다.

제품을 운반할 때는 반드시 손잡이를 사용하시고, 2인 1조로 운반하세요.

- 운반하기 전에 수평 조절 나사를 오른쪽으로 꽉 조이세요.
- 한 사람이 제품 뒷면의 손잡이를 양손으로 잡고 몸 쪽으로 기울이고, 다른 한 사람은 들린 제품 앞면의 아래를 잡고 운반하세요.

이사 등의 장거리 운반 시, 문을 테이프로 고정한 후 바로 세워서 운반하세요.

- 눕혀서 이동하면 제품이 손상될 수 있습니다.
- 문을 테이프로 고정하지 않으면 운반 시 문이 열려 다칠 수 있습니다.

제품 문 분해 또는 조립 시 문이 넘어지지 않도록 주의하세요.

- 상해의 원인이 됩니다.

제품 문 분해 또는 조립 시 전선이 벗겨지지 않도록 주의하세요.

- 감전 또는 화재의 원인이 됩니다.

조그마한 동물이나 애완동물이 전원선을 갉아먹지 않도록 주의하세요.

- 화재 또는 감전의 원인이 됩니다.

경고: 화재 위험 / 인화성 물질

설치 전 주의사항

설치 및 장소 고르기

바닥이 튼튼하고 평평한 곳에 설치하세요.

- 김치냉장고 설치 시 바닥이 고르지 않으면 진동과 소음 발생 및 문의 수평이 맞지 않는 원인이 되며, 문을 여닫을 때 김치냉장고가 넘어져 다칠 수 있습니다.
- 식품이 가득 채워진 김치냉장고의 무게를 견딜 수 있는 바닥이 단단한 곳이어야 합니다.

주위와 적당한 간격을 유지하여 설치하세요.

- 뒷면은 5 cm 이상 사이를 두고 설치하세요. 주위와의 간격이 너무 좁으면 통풍이 잘되지 않아 냉각력이 떨어지며, 제품 외벽에 이슬이 생길 수 있고, 전기료도 많이 나오게 됩니다.
- 냉매가 샜을 때 고이게 되어 발화 및 폭발의 원인이 됩니다.

햇볕이 내리쬐는 곳, 열기가 많은 곳, 지나치게 추운 곳은 피해주세요.

- 주위 온도가 5 ℃ 이상, 43 ℃ 이하인 곳에 설치하세요.
- 설치장소의 온도가 너무 높거나 낮으면 기능에 이상이 발생하거나 냉각력이 떨어지고 전기료가 많이 나오게 됩니다.

김치냉장고에서 플라스틱 냄새가 날 때

- 김치냉장고문을 열어 환기를 시킨 후 가동시키세요. 제품을 처음 설치했을 때는 내부에서 플라스틱 냄새가 날 수 있습니다.
- 냄새가 날 수 있는 부착물 테이프류는 제거한 후 사용하세요.

식품을 처음 보관할 때

보관된 식품이 완전히 차가워지려면 저장량에 따라 다르지만 식품이 많을 경우 만 하루가 지나야 합니다.

처음 가동시 소리가 크게 들릴 때

구입 후 처음으로 가동할 때는 제품 내부 온도가 높기 때문에 압축기 및 모터가 온도를 빨리 낮추기 위해 고속 회전하므로 소리가 크게 들립니다. 내부온도가 설정온도에 도달하고 안정되면 소리가 초반부 대비 작아집니다.

사용 중 경보음이 울릴 때

상칸은 15도 이상, 중/하칸은 20 ~ 25 mm 이상 2 분 넘게 열려있는 경우, 매분 10 초간 경보음이 울리는 문단속 기능이 작동합니다.

또는 센서 에러나 온도 이상이 발생하면 표시부에 에러 문구가 출력되며, 이 상태로 1시간이 경과되면 경보음이 1분 간격으로 울립니다.

경보음은 아무 버튼이나 누르면 꺼집니다.

⚠ 주 의

문을 여닫을 때, 쿨 키퍼를 임의로 당기거나 밀지 마세요. 문이 덜 닫히게 되어 경보음이 울립니다. 그림과 같이 닫힘 상태를 꼭 확인해 주세요.

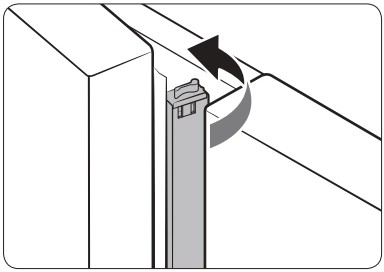

참 고

중/하칸은 사용하신 후 힘을 주어 살짝 밀어주시면 자동으로 닫힙니다.

김치냉장고 사용 중 조명이 깜박일 때 (해당 모델에 한함)

김치냉장고 문이 5 분 이상 열리면 조명이 깜박이며, 10 분이 지나면 꺼집니다.
이는 고장이 아니며, 청각장애인을 위해 알림을 주는 기능입니다.

김치를 저장할 때

- 반드시 전용용기나 밀폐용기에 넣어 보관하세요. 비닐 봉지나 다른 저장용기를 사용하면 김치가 얼거나 맛이 쉽게 변할 수 있습니다.
- 김치를 담을 때는 저장용기 안쪽면의 저장한계선(메탈쿨링용기의 경우 손잡이형 잠금날개 부분)까지만 담으세요. 가득 담았을 경우, 김치가 익는 과정에서 발생하는 가스로 인해 김치국물이 넘쳐 냄새가 나고 맛이 변할 수 있습니다.
- 김치를 꼭 김치국물에 잠기도록하여 밀폐보관하세요. 김치용기가 밀폐되지 않으면 김치가 공기에 닿아 곰팡이가 생기고 하얗게 변색될 수 있습니다.
- 저장 후 2 ~ 3 일 내에 김치용기를 꺼내 김치국물 넘침이 없는지 꼭 확인하세요. 국물 넘침이 없어야 장기간 보관이 가능합니다.

⚠ 주 의

김치기능으로 사용하실 때는 내부 온도가 0 ℃ 이하이므로 일반 유리병은 깨질 수 있습니다.

김치냉장고가 멈추지 않고 계속 가동될 때

- 김치냉장고 설치 초기나 김치냉장고 안에 새로운 식품을 넣었을 때 김치냉장고 내부 온도를 낮추기 위해 컴프레서나 팬이 연속적으로 가동할 수 있습니다.
- 기존의 정속형 컴프레서는 회전수(RPM)가 가변 되지 않아 빠른 속도로만 운전하는 반면 디지털 인버터 컴프레서는 사용 환경에 따라 전기료를 최소화하도록 회전수를 조절하기 때문에 평상시에는 회전수가 낮아 정속형 대비 운전시간이 좀 더 길 수 있습니다.

식물성 기름(오일)을 보관하려면

식물성 기름(오일)을 냉장실 다용도칸 (병꽂이)에 보관할 경우, 기름이 굳게 되고, 매우 드물지만 누유에 의한 균열이 발생될 수 있습니다. 용기 개봉 후에는 반드시 상온의 서늘하고 그늘진 곳에 보관해 주세요.

- 식물성 기름(오일) : 콩기름, 올리브유, 참기름 등

김치냉장고 도어 판넬 교체하기 (BESPOKE 모델에 한함)

BESPOKE 김치냉장고는 원하시는 도어 판넬로 선택해서 교체할 수 있습니다.
판매 매장과 삼성전자 공식 웹사이트 (www.samsung.com)에서 구입할 수 있으며,
전문설치기사가 방문하여 설치해 드립니다.

⚠ 주 의

- 임의로 김치냉장고 도어 판넬을 분해 및 조립 시 파손 및 상해 위험이 있습니다.
- 사용 중 판넬에 이상이 있을 때는 삼성전자 서비스센터로 문의해 주세요.
  - 김치냉장고 도어 판넬 교체는 보증기간 이내라도 유상비용이 발생될 수 있습니다.

편리한 기능 살펴보기

SmartThings

삼성 스마트 냉장고는 SmartThings 앱을 이용한 스마트홈 기능을 지원합니다.
이를 이용하기 위해서는 아래의 순서대로 SmartThings 앱을 스마트폰에 설치해 주세요.

스마트폰을 Wi-Fi 공유기에 연결하기 (Wi-Fi 기능 켜기)

스마트폰의 '**설정**'에서, 무선네트워크를 '**켜짐**'으로 설정한 후 연결할 유무선 공유기(Wi-Fi AP)를 선택해 주세요.

참 고

- 삼성 스마트 냉장고는 가정용(B급) 전자파 적합기기로서 주로 가정에서 사용하는 것을 목적으로 하며, 모든 지역에서 사용할 수 있습니다.
- 해당 무선 설비는 운용 중 전파 혼신 가능성이 있으므로, 제작자 및 설치자는 인명 안전과 관련된 서비스는 할 수 없습니다.
- 유무선 공유기의 보안 유형은 WPA-PSK, WPA2-PSK 사용을 권장하며, 인증 방식으로는 AES 방식을 권장합니다. 새로운 Wi-Fi 인증 사양과 Wi-Fi 비표준 인증 방식은 지원하지 않습니다.
- 무선 네트워크 연결의 품질은 주변의 무선 환경에 영향을 받을 수 있습니다.
- 인터넷 서비스 제공업체에서 사용자의 PC나 모뎀의 MAC 주소(고유 식별 번호)를 영구적으로 등록한 경우 삼성 스마트 냉장고를 인터넷에 연결하지 못할 수 있습니다. 인터넷 서비스 제공업체에 PC가 아닌 다른 장치(삼성 스마트 냉장고 등)를 인터넷에 연결하는 방법을 문의하세요.
- 방화벽 문제 때문에 인터넷에 연결하지 못할 수 있습니다. 인터넷 서비스 제공업체에 문제 해결을 문의하세요.
- 인터넷 서비스 제공업체에서 알려준 방법으로 조치한 후에도 인터넷에 연결되지 않으면, 삼성전자 대리점이나 서비스센터에 문의하세요.
- 유무선 공유기(Wi-Fi AP) 설치 방법은 해당 유무선 공유기(Wi-Fi AP)의 사용 설명서를 참조하세요.
- 삼성 스마트 냉장고는 Wi-Fi 2.4 GHz를 지원합니다.
- 삼성 스마트 냉장고는 IEEE802.11 b/g/n(2.4 GHz), Soft-AP방식의 통신 프로토콜을 지원합니다. (삼성전자는 IEEE802.11n 사용을 권장합니다.)
- 유무선 공유기(Wi-Fi AP)가 Wi-Fi 인증이 되지 않은 제품일 경우, 삼성 스마트 냉장고와 연결되지 않을 수 있습니다.

SmartThings 앱 다운로드

앱 마켓(구글 플레이 스토어, 애플 앱스토어, 갤럭시 스토어)에서 "SmartThings"를 검색하여 삼성전자에서 제공하는 SmartThings 앱을 다운로드하여 설치하세요.

참 고

- SmartThings 앱은 제조사에서 제공하는 OS 지원정책에 따라 Software 지원 버전이 변경될 수 있습니다. 또한 SmartThings 앱 또는 앱에서 지원하는 기능은 사용성 및 보안성 등의 사유로 기존에 지원하던 OS 버전에 대한 앱 신규 업데이트 정책이 중단될 수 있습니다.
- SmartThings 앱은 사용성 및 성능 개선을 위해 벌도 고지 없이 변경될 수 있습니다. 스마트폰 OS 버전은 매년 업데이트되고 있어, 최신 OS에 맞춰 SmartThings도 지속적으로 업데이트하고 있습니다. 이와 관련한 문의 사항이 있을 경우에는 st.service@samsung.com으로 연락해 주시기 바랍니다.

삼성 계정(어카운트) 로그인

SmartThings 앱을 사용하려면 삼성 계정이 필요합니다. 삼성 계정 등록 및 로그인은 SmartThings 앱에서 제공되는 설명에 따라 진행해 주시고, 별도의 앱 설치는 필요하지 않습니다.

참 고

이미 삼성 계정이 있는 경우, 해당 계정으로 로그인하시고, 삼성 스마트폰 사용자의 경우는 계정이 등록되어 있을 경우 자동으로 로그인됩니다.

SmartThings 서비스에 제품 등록하기

1 SmartThings 앱을 실행하여 "**+**"를 누른 다음, 제품 목록에서 냉장고 → 김치냉장고를 선택하세요.

2 김치냉장고 조작부의 OK 버튼을 5 초 이상 누르세요. 조작부 화면에 "**AP**"가 표시되면 Easy Connection을 시작합니다.

3 화면의 안내에 따라, 연결하려는 유/무선공유기의 정보를 입력한 후, 다음 버튼을 눌러 주세요.
   - 제품 등록을 위해 냉장고와 유/무선 공유기를 연결하기 위한 단계이며, 앱의 안내에 따라 진행해 주세요.

4 제품 등록이 자동으로 진행되고, 제품 등록이 끝나면 앱 화면에 아이콘이 생깁니다.

5 등록된 아이콘을 선택하세요.

SmartThings 기능

구 분	기 능	설 명
모니터링	**상칸 모드**	현재 설정된 상칸 모드를 표시합니다.
	중칸 모드	현재 설정된 중칸 모드를 표시합니다.
	하칸 모드	현재 설정된 하칸 모드를 표시합니다.
	맞춤 숙성실 모드	현재 설정된 맞춤 숙성실 모드를 표시합니다.
	숙성 남은기간	숙성 시, 완료까지 남은 기간을 표시합니다.
	육류 해동 남은 시간	맞춤 숙성실의 육류 해동 완료까지 남은 시간을 표시합니다.
제 어	**모드 설정**	상칸, 중칸, 하칸 및 맞춤 숙성실의 모드를 설정/변경할 수 있습니다.
	숙성 설정/종료	숙성 모드를 설정/종료할 수 있습니다.
	육류 해동 설정/종료	맞춤 숙성실의 육류 해동 모드를 설정/종료할 수 있습니다.
	소리	버튼음을 켜거나 끌 수 있습니다.
알 림	**문열림 알림**	상칸, 중칸, 하칸의 문이 일정시간 이상 열려있으면 알림을 통해 문열림 상태를 알려줍니다.
	숙성 시작/완료	숙성 기능의 시작/완료 상태를 알려줍니다.
	육류 해동 설정/종료	육류 해동 기능의 시작/완료 상태를 알려줍니다.
	이상온도 알림	상칸, 중칸, 하칸의 온도가 비정상적으로 높거나 낮으면 알림을 통해 이상온도 상태를 알려줍니다.

구 분	기 능	설 명
AI 절약 운전		SmartThings Energy에서 AI 절약 모드를 선택할 수 있습니다. AI 절약 모드 선택 상태에서 AI 절약 운전을 하면 SmartThings 앱 또는 냉장고 디스플레이에서 AI 절약 운전 중을 확인할 수 있습니다. AI 절약 운전은 소비자의 사용 조건에 따라 인버터 압축기의 냉각능력을 가변하여 소비전력을 절약합니다. AI 절약 운전 시 냉장고의 냉각 성능이 다소 저하될 수 있습니다.

각 부분의 외부 명칭

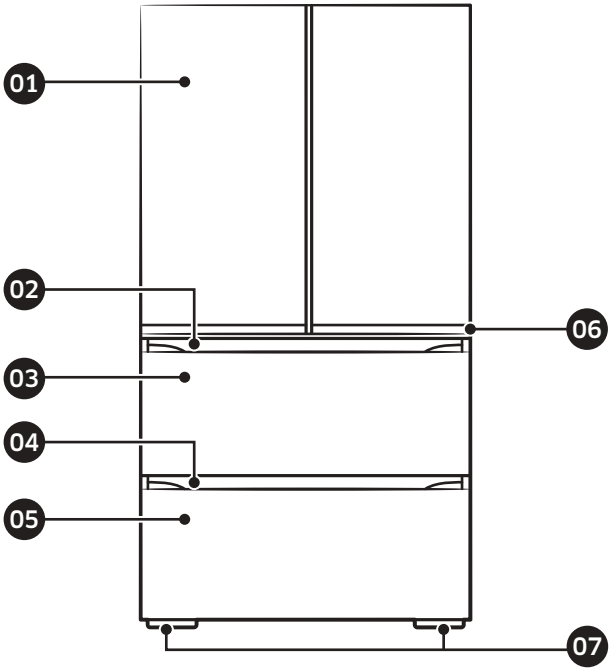

01	**상칸문**	**05**	**하칸문**
02	**중칸문 손잡이**	**06**	**문 높이차 조절부**
03	**중칸문**	**07**	**수평조절다리**
04	**하칸문 손잡이**		

참 고

- 중/하칸문을 여닫을 때는 손잡이의 가운데 부분을 잡고 여닫아 주세요. 가운데 이외의 부분으로 여닫으면 문의 레일이 틀어져 정상적인 동작을 할 수 없습니다.
- 문이 틀어져 제대로 열리지 않을 때는 문을 완전히 잡아당긴 후 다시 닫아주세요.
- 구입하신 모델에 따라서 버튼과 표시부 위치가 다릅니다.

각 부분의 내부 명칭 및 사용방법

- 모델별로 김치 저장용기(김치통) 및 부속품 사양이 다르므로 해당모델만 참조하세요.
- 구입하신 모델에 따라서 제품 내부 이미지가 다를 수 있습니다.

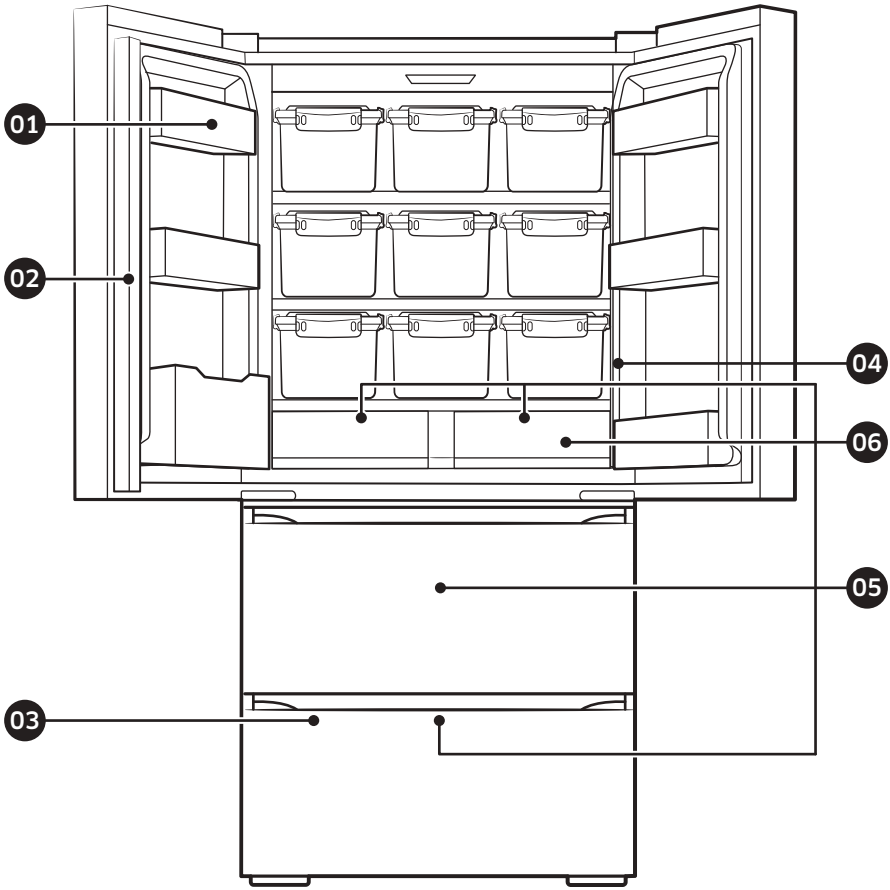

01. 유제품, 양념 등 다용도 보관칸

상칸의 기능 설정에 따라 양념 등을 보관할 수 있습니다.

02. 냉기를 잡아주는 쿨 키퍼

뒤집혀있을 때는 문이 완전히 닫히지 않으므로 잘 확인하고 닫아주세요.

03. 서랍함

기능 설정에 따라 과일이나 야채 등을 보관할 수 있습니다.

04. 버튼과 표시부

김치냉장고 상칸, 중칸, 하칸별로 김치 저장기능을 변경할 수 있습니다.

05. 탈취기

내부에서 발생하는 불쾌한 냄새를 제거해 줍니다. (상/중/하칸 안쪽)

06. 맞춤숙성실 *

김치, 과일 숙성, 육류 해동, 반죽 등 숙성모드를 제공합니다. (상실 우측 서랍)

"*"는 해당 모델만 참조하세요.

버튼의 기능 사용하기

각 버튼의 기능

< 또는 > 버튼으로 원하는 기능을 확인하고, OK 버튼으로 해당 기능을 선택하거나 확정합니다.

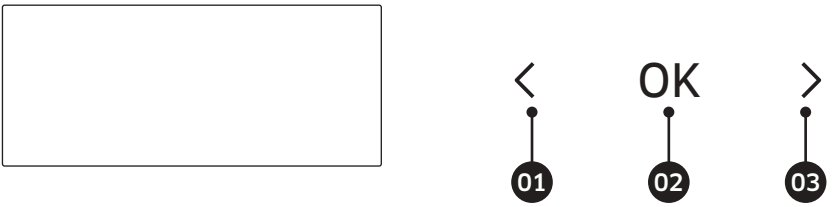

01	< 버튼 (왼쪽으로 이동)	• 한 번 누르면(터치/탭하면) 왼쪽에 있는 기능을 확인할 수 있습니다.
02	> 버튼 (오른쪽으로 이동)	• 한 번 누르면(터치/탭하면) 오른쪽에 있는 기능을 확인할 수 있습니다.
03	OK 버튼 (기능 선택 또는 확정)	• 한 번 누르면(터치/탭하면) 기능을 확정할 수 있습니다. • 5 초 이상 눌러 Wi-Fi 연결 설정(AP)을 할 수 있습니다.

참 고

- 밀폐된 디스플레이 구조 및 주변 소음이 심할 시 경보음(김치냉장고 문 열림 시 부저음)이 작게 들릴 수 있습니다.
- SmartThings 앱에서 AI 절약 모드 선택하여 AI 절약 모드 운전 동작 중에는 "" 표시가 디스플레이에 나타납니다.

01. 김치 보관 (상칸, 중칸, 하칸)

모델에 따라 기능이 다르므로, 해당하는 모델만 참조하세요.

- 각 칸의 김치 보관 기능을 선택할 수 있습니다.
- 김치 보관을 원하는 칸의 [**김치 보관**] 기능을 선택해 원하는 보관 기능을 선택하세요.
- [**김치 보관**] 기능 선택 시 표준 (-1.3 °C) → 강냉 (-1.8 °C) → 약냉 (-0.8 °C) → 저염김치 (-0.5 °C) → 아삭김치 → 구입김치 순으로 선택됩니다.
  (초기 설정된 기능은 '**김치 보관-표준**'입니다.)

⚠ 주 의

- 김치 보관 기능 선택 후에는 항상 김치냉장고 문이 완전히 닫혔는지 확인해 주세요. 문틈에 이물질이 끼어 틈이 생기면 김치가 빨리 시어집니다.
- 김치를 비닐에 담아 보관하면 김치가 얼거나, 발효 시 생성되는 가스로 인해 비닐이 터질 수 있으니, 전용 용기를 사용하세요.

참 고

- 김치를 보다 신선하게 오래 보관하시려면 김치를 보관하기 2 ~ 3 시간 전에 보관하려는 칸의 버튼을 눌러 '**표준**' 또는 '**저염김치**' 기능 중 하나(김치를 저장하려는 온도)를 선택하여 김치냉장고 내부를 차가운 상태로 만든 다음 보관하고, 가능한 김치냉장고 문을 자주 열지 않아야 합니다. 김치냉장고 문을 자주 열면 온도 변화가 생겨 김치의 맛이 변하고 빨리 시어집니다.
- 김치 보관 시 김치냉장고 내부에 약간의 성에나 물방울이 생길 수 있습니다. 김치냉장고 문을 자주 여닫거나 보관 식품의 잠열에 의하여 성에나 물방울이 생기는 현상이며, 식품을 항상 촉촉하게 유지시켜주는 효과가 있으니 안심하고 사용하세요.
- 김치를 초기에 보관할 때 보관 후 2 ~ 3 일 내에 김치통을 꺼내 김치국물 넘침이 없는지 확인해 주세요. 김치국물 넘침이 없어야 장기간 보관이 가능합니다.
- '**김치 보관-강냉**'을 선택할 시, 보관 식품이 얼 수 있으므로 약12 ~ 24 시간 내에 확인해야 합니다. 김치에 살얼음이 생긴 경우, '**김치 보관-표준**' 혹은 '**김치 보관-약냉**'으로 변경하세요.

02. 김치 숙성 (상칸, 중칸, 하칸)

모델에 따라 기능이 다르므로, 해당하는 모델만 참조하세요.

- 각 칸의 김치 숙성 기능을 선택할 수 있습니다.
- 김치 숙성을 원하는 칸의 [**김치 숙성**] 기능을 선택해 원하는 숙성 기능을 선택하세요.
- [**김치 숙성**] 기능 선택 시 저온쿨링 → 상온 → 동치미 → 깍두기 순으로 선택됩니다. (초기 설정된 기능은 '**김치 숙성-저온쿨링**'입니다.)
- 김치 숙성 진행시 표시부에는 숙성이 끝나기까지 남은 일자가 표시됩니다.

⚠ 주 의

- 숙성 기능을 사용하실 때는 한 가지 종류의 김치만 저장하세요. 다른 종류의 김치를 함께 저장하면 각각의 맛을 제대로 느낄 수 없습니다.
- 숙성 기능을 사용하실 때는 보관하던 다른 식품이 변질되므로 다른 칸으로 옮긴 다음 숙성을 진행하세요.

03. 냉장 (상칸, 중칸, 하칸) / 냉동 (중칸, 하칸)

냉장	• 설정한 칸을 냉장실로 사용할 수 있습니다. (2 °C) **참 고** • 용기에 야채나 과일을 보관하실 경우, 뚜껑을 완전히 닫지 말고 사용하세요. • 과일 저장 시, 용기 바닥에 키친타올을 깔고 저장하시면 물기에 의해 야채나 과일이 변질되는 것을 예방할 수 있습니다.
냉동	• 설정한 칸을 냉동실로 사용할 수 있습니다. (-19 °C) **주 의** 냉동 기능을 사용하실 경우에는 야채/과일류 또는 유리병 음료를 모두 빼내주세요. **참 고** 육류나 생선을 보다 신선하게 보관하시려면 일주일 이내에 먹을 수 있을 만큼만 보관하시고, 장기간 보관하시려면 중/하칸의 냉동-강/중/약 기능을 사용하세요.

04. 맞춤보관 (중칸, 하칸)

- 육류, 과일, 곡류, 감자/바나나, 와인을 저장하는 기능입니다.
- 맞춤보관을 원하는 칸의 [**맞춤보관**] 기능을 선택해 원하는 기능을 선택하세요.
- [**맞춤보관**] 기능 선택 시 육류/생선 (-5 °C) → 참맛육류 (3 °C) → 과일/채소 (3 °C) → 음료 (4 °C) → 곡류 (5 °C) → 와인 (10 °C) → 감자/바나나 (13 °C) 순으로 선택됩니다.

⚠ 주 의

- 쌀이나 잡곡 등을 보관할 경우에는 반드시 김치통이나 밀폐용기 등 뚜껑이 있는 용기에 보관해 주세요.
- 감자나 바나나와 같은 식품은 건습 환경에서 보관하는 것이 좋습니다. 용기 뚜껑을 열어서 보관해주세요.
- 와인을 저장한 경우, 하칸문을 너무 세게 여닫으면 와인병이 쓰러지거나 깨질 수 있으니 주의하세요.
- 감자/바나나 기능과 채소/과일 기능의 냉장 온도가 다르기 때문에 감자/바나나 기능을 설정하고 과일이나 채소를 보관하면 보관기간이 짧아질 수 있습니다.

참 고

- 감자/바나나 모드는 상온이나 냉장 모드에서 보관하는 것보다 식품을 신선하게 보관할 수 있습니다. (바나나 약 3 주, 감자/고구마 한 달 정도)
- 바나나는 하나씩 분리해서 연결 꼭지 부분을 제거하여 보관하면, 더 신선하게 보관할 수 있고 먹을 때 편리합니다. (바나나는 꼭지 부분에 오염원이 있어, 변질되기 시작합니다.)
- 감자를 4 °C 이하의 찬 곳에서 보관하면 환경호르몬인 아크릴 아마이드가 생성되며, 빛에 노출되면 솔라닌이라는 독소가 생성됩니다. 온도와 햇볕에 노출될 걱정없이 감자/바나나 모드에서 안전하게 보관하세요. (아크릴아마이드-고온조리시 생성되는 발암물질)
- 코르크 마개의 상태는 와인의 상태를 가늠하는 중요한 잣대입니다. 마개의 상태가 이상하다면 와인이 상했을 가능성이 있으니 확인하세요.
- 와인을 개봉한 후 시간이 지나면, 와인 맛이 시큼하게 변하게 됩니다. 개봉한 후에는 마개를 잘 막아 보관하고, 2 ~ 3 일 내에 와인을 다 드시는 것이 좋습니다.
- 육류 및 생선 저장 시 김치냉장고 내부에 약간의 성에나 물방울이 생길 수 있습니다. 김치냉장고 문을 자주 여닫거나 저장 식품의 잠열에 의해 생기는 현상으로, 고장이 아니니 안심하고 사용하세요.
- 육류 기능에서는 살얼음상태로 저장됩니다. 냉장상태로 저장하시려면 '김치저장-강냉/표준/약냉' 기능을 사용하세요.

05. 꺼짐

- 칸을 사용하지 않을 경우에는 꺼짐 기능을 설정할 수 있습니다.
- 사용하지 않을 칸을 선택한 후 [**꺼짐**] 을 선택하세요.

⚠ 주 의

꺼진 칸에는 식품을 보관하지 마세요.

06. 맞춤숙성실 (상칸 우측 서랍)

모델에 따라 기능이 다르므로, 해당하는 모델만 참조하세요.

맞춤숙성실은 김치, 과일 숙성, 육류 해동, 반죽 발효 등 숙성모드를 제공합니다.

맞춤숙성 모드는 고내 디스플레이와 SmartThings 앱에서 설정 및 변경 가능합니다.

- 맞춤숙성실에 해당 식품을 넣고 원하는 숙성 기능을 선택하세요.
- [맞춤숙성실] 선택 시 김치 중숙 → 김치 완숙 → 육류 해동 → 과일 숙성 → 반죽 발효 → 상칸 맞춤 순으로 선택됩니다. (초기 설정된 기능은 '상칸 맞춤' 입니다.)
- [김치 중숙], [김치 완숙], [육류 해동]은 설정된 시간 동안 숙성/해동 후 상칸과 동일한 온도가 적용됩니다. 숙성 및 해동이 끝난 후에는 맞춤숙성실을 원하는 온도로 설정 후 사용하세요.
- [과일 숙성], [반죽 발효]는 식품의 종류, 초기 상태, 원하는 숙성/발효 정도에 따라 소비자가 필요한 만큼 사용합니다.
- [상칸 맞춤]은 상칸과 동일한 온도가 적용됩니다. (ex. 상칸이 [김치-표준]일 경우, 맞춤숙성실도 [김치-표준]이 적용됩니다.)

기능 구분	기능 설명	숙성/해동 완료 후
김치 중숙	덜 익은 김치를 2일 숙성	상칸 맞춤
김치 완숙	찌개, 조림, 찜용 김치를 4일 숙성	상칸 맞춤
육류 해동	육류를 저온에서 서서히 해동	상칸 맞춤
과일 숙성	키위, 망고 등의 과일 숙성	기능 유지
반죽 발효	빵 반죽을 저온에서 발효	기능 유지
상칸 맞춤	상칸과 동일한 온도 적용	-

참 고

- 맞춤 숙성 기능을 사용하실 때는 보관하던 다른 식품이 변질되므로 다른 칸으로 옮긴 다음 숙성을 진행하세요.
- 맞춤 숙성 기능 선택 후에는 항상 맞춤숙성실 문이 완전히 닫혔는지 확인해 주세요. 문틈에 이물질이 끼어 틈이 생기면, 식품의 맛이 달라질 수 있습니다.
- 반드시 식품의 상태(변질된 냄새 또는 변색 등)을 확인하고 넣어 주세요. (변질된 식품을 숙성/해동하면 부패할 수 있습니다.)
- 숙성 완료 후에 적용되는 온도에 따라 식품 품질이 달라질 수 있으므로, 반드시 온도와 식품의 상태를 확인해주세요.
- 김치 종류, 염도(소금량)에 따라 숙성 정도가 다를 수 있으며, 초기 숙성 정도에 따라 중숙/완숙 모드 이후 최종 숙성 정도에 차이가 있을 수 있습니다.
- 숙성 중에는 김치가 시원하지 않을 수 있습니다. 숙성이 끝나면 상칸과 동일한 온도가 적용되어 이후에는 시원한 김치를 드실 수 있습니다.
- 상칸에 설정된 기능에 따라서 맞춤 숙성실 모드 선택이 불가능할 수 있습니다.
  - 상칸 김치 숙성 또는 꺼짐 기능 사용 시 맞춤 숙성실 전체 모드 선택 불가
  - 상칸 냉장 기능 사용 시 맞춤 숙성실 모드 중 육류 해동 모드 선택 불가
- 과일숙성, 반죽발효 기능을 선택하면 해당 온도로 상시 유지됩니다. 다른 기능을 사용할 때는 맞춤 숙성 모드를 변경해 주세요.
- 국물이 넘쳤을 경우, 부드러운 마른행주로 닦거나, 물을 묻혀 닦은 후 잘 말려주세요.
- 국물이 많이 넘치거나, 냄새가 심할 경우, 맞춤숙성실을 분리하여 물로 세척해 주세요.
- 맞춤숙성실을 처음 설정된 모드(상칸맞춤)에서 다른 모드로 바꾸는 경우, 온도 유지를 위해 소비전력이 상승할 수 있습니다.

김치 중숙
김치 완숙

먹을 만큼 적당한 양을 원하는 숙성 상태로 숙성 시켜줍니다.

"김치중숙"은 갓 담근 덜 익은 김치를 알맞게 익은 맛으로 숙성시키는 기능입니다. 12 ℃ 로 44시간 동안 동작합니다.

"김치완숙"은 덜 익은 김치를 찌개, 조림, 찜용으로 사용할 수 있도록 완전히 익은 맛으로 숙성시키는 기능입니다. 12 ℃ 로 80시간 동안 동작합니다.

- 김치 숙성 모드는 1회 숙성으로 김치를 맛있게 숙성합니다.
  (숙성기간: 김치 중숙 2일, 김치 완숙 4일)
- 김치를 꼭 김칫국물에 잠기도록 하여 밀폐 보관하세요. 김치용기가 밀폐되지 않으면 김치가 공기에 닿아 곰팡이가 생기고 하얗게 변색될 수 있습니다.
- 김치를 담을 때는 용기 용량의 80% 이하까지만 담으세요. 가득 담았을 경우, 김치가 익는 과정에서 발생하는 가스로 인해 김칫국물이 넘쳐 냄새가 나고 맛이 변할 수 있습니다.
- 맞춤숙성실에서 숙성할 수 있는 김치 용량 예시는 아래와 같습니다.
  (포기배추김치 기준으로, 김치 종류, 상태에 따라 부피와 중량은 다를 수 있습니다.)

	RQ49*	RQ42*
밀폐용기 용량	2.4L * 2EA	2.4L * 1EA
김치 양	4kg (약1포기)	2kg (약1/2포기)

⚠ 주 의

- 반드시 밀폐용기에 넣어 숙성하세요. 비닐봉지나 밀폐가 되지 않는 용기를 사용하면 공기와 접촉해 김치 맛이 변하고, 숙성 중 생성되는 가스로 인해 비닐이 터질 수 있습니다.
- 숙성 기능을 사용하실 때는 보관하던 다른 식품이 변질되므로 다른 칸으로 옮긴 다음 숙성을 진행하세요.

김치 중숙
김치 완숙

참 고

- 김치 보관 시 김치냉장고 내부에 약간의 성에나 물방울이 생길 수 있습니다. 김치냉장고 문을 자주 여닫거나 보관 식품의 잠열에 의하여 성에나 물방울이 생기는 현상이며, 식품을 항상 촉촉하게 유지시켜주는 효과가 있으니 안심하고 사용하세요.
- 숙성 후 김치용기를 꺼내 김칫국물 넘침이 없는지 꼭 확인하세요. 국물 넘침이 없어야 장기간 보관이 가능합니다.
- 숙성 기능을 사용하실 때는 한 가지 종류의 김치만 저장하세요. 다른 김치를 함께 저장하면 각각의 맛을 제대로 느낄 수 없습니다.
- 김치 중숙, 완숙 기능은 김치의 상태(종류, 염도, 숙성도)에 따라 숙성 후 김치 숙성도가 달라질 수 있습니다. 숙성 중 김치 상태를 확인해 주세요.
- 숙성 기능을 사용하면 김치 보관 기능을 사용했을 때보다 김치 품질 변화가 빨라 저장기간이 짧아질 수 있습니다.
- 숙성 기능을 사용할 때는 맞춤 숙성실 문을 자주 열지 마세요. 외부 공기가 유입되어 숙성 품질이 달라질 수 있습니다.
- 숙성이 완료되면 자동으로 [상칸 맞춤] 모드로 설정됩니다.

육류 해동

냉동육류의 품질 손상을 최소화하여 신선하게 해동을 시킬 수 있는 모드입니다.

육류 육즙의 손실을 최소화하고, 조리 전 전처리 하기 쉬운 상태로 해동하기 위해 살얼음 상태로 해동됩니다.

육류해동 기능을 선택하면 6 ℃ 로 동작합니다.

식품의 무게를 설정하여 해동할 수 있고, 무게별 소요 시간이 다릅니다.

그램(g) 별 해동 시간은 아래 표를 참고하세요.

그램 (g)	시간 (hr)
200 g	3
400 g	4
600 g	6
800 g	8
1000 g	9
1200 g	10

참 고

해동이 완료되면 자동으로 [상칸 맞춤] 모드로 설정됩니다.

과일 숙성

최적의 과일 숙성 온도를 제공하여, 덜 익은 과일을 숙성시키거나 망고, 바나나 같은 열대과일을 저장할 수 있는 기능입니다.

과일 숙성 기능을 선택하면 10 ℃ 숙성 온도로 계속 유지됩니다.

숙성 중 과일의 상태를 확인하여, 적절히 익었을 경우 섭취하시면 됩니다.

숙성 완료 후에는 과일 종류에 따라 과일 숙성모드를 유지하거나, 냉장 온도로 보관해 주세요.

과일을 상온에서 숙성하면 맛이 향상되지만, 저장기간이 단축되거나, 위생 품질이 저하될 수 있습니다.

숙성존에서 숙성하세요. 숙성존에서 계속 저장해도 좋아요.	숙성 존에서 숙성 후 냉장 저장하세요.	온도가 낮은 냉장실/야채실에 저장해주세요.
망고, 바나나, 토마토, 파파야, 파인애플, 자몽, 오렌지, 귤, 레몬, 라임, 패션푸르트, 망고스틴, 참외	아보카도, 키위, 참다래, 사과, 복숭아, 배, 자두, 무화과, 살구	딸기, 블루베리, 블랙베리, 라즈베리, 체리, 포도, 잘라진 과일들

⚠ 주 의

- 맞춤숙성실의 [과일 숙성]모드와 상중하칸의 [맞춤 보관] 중 [과일/채소] 모드는 온도가 다르기 때문에, [과일 숙성] 모드를 설정하고 기타 과일이나 채소를 보관하면 품질에 이상이 발생하거나 보관 기간이 짧아질 수 있습니다.
- 과일의 종류에 따라 숙성되면서 과즙이 흐르는 경우가 있어 과일은 쟁반에 올리거나 용기에 넣고 숙성하시는 것이 좋습니다.
- 잘린 과일이나 이미 충분히 숙성된 과일은 추가로 숙성하면 변질, 부패할 수 있습니다. 낮은 온도에 저장해 주세요.
- 숙성 온도는 저장 온도보다는 높아 다른 식품을 저장하면 식품이 쉽게 변질, 부패할 수 있습니다.
- 다른 기능을 사용할 때는 맞춤 숙성 모드를 변경하거나 [상칸맞춤]을 선택해 주세요.

참 고

용기에 과일을 보관하실 경우, 뚜껑을 완전히 닫지 말고 사용하세요. 과일이 숙성하면서 발생하는 호르몬의 영향으로 품질 변화가 빨라질 수 있습니다.

반죽 발효	빵 반죽을 발효와 동시에 숙성시켜, 빠르고 간편하게 맛있는 빵을 제조할 수 있는 기능입니다. 반죽 발효 기능을 선택하면 6 °C 발효 온도로 계속 유지됩니다. 빵 반죽을 냉장고에서 숙성시키면 부드럽고 맛있는 빵을 만들 수 있지만, 시간이 오래 걸리고, 발효와 구분하여 2단계로 진행해야 하는 번거로움이 있습니다. • 반죽이 숙성실 바닥에 직접 닿으면 발효가 균일하게 일어나지 않을 수 있으므로, 보울 등에 넣어서 발효시켜 주세요. • 반죽이 발효되면 부피가 커지므로, 초기 반죽의 2-3배 이상의 보울 등을 사용해 주세요. • 용기를 오픈한 상태로 넣으면 반죽이 마를 수 있으므로, 랩, 젖은 거즈 등으로 보울을 덮어주세요. 반죽 발효 중 반죽의 부피 변화, 상태 등을 확인하여, 목표하는 발효수준이 되면 발효를 종료해 주세요. (빵 종류, 발효 단계에 따라 발효 시간이 달라지므로, 레시피에 맞게 필요한 시간만큼 사용해 주세요.) ⚠ **주 의** • 반죽은 반드시, 초기 부피의 2~3배 이상의 보울 등에 담아 발효해 주세요. 반죽이 [맞춤숙성실] 바닥에 닿을 경우, 맛이나 품질이 변할 수 있습니다. • 반죽을 오픈한 상태로 발효하면, 반죽이 마를 수 있습니다. 반드시 랩, 젖은 거즈 등으로 밀봉해 주세요. • 발효 온도는 저장 온도보다 높아 다른 식품을 저장하면 식품이 쉽게 변질, 부패할 수 있습니다. • 다른 기능을 사용하는 경우 맞춤 숙성 모드를 변경하거나 상칸맞춤을 선택해 주세요. • 김치 숙성 기능 사용 후 김치 냄새가 완전히 제거되지 않은 상태에서 반죽을 숙성하면 김치 냄새 등이 반죽에 전이될 수 있으므로, 반죽을 용기에 넣어서 발효해 주세요. • 발효 후 반죽이 달라붙지 않도록 반죽 크기의 2-3배 이상인 용기를 사용해 주세요. • 발효 시 탄산가스가 생성되므로, 실리콘 뚜껑 등 늘어날 수 있는 용기를 사용해 주세요. • 발효 상태를 확인할 수 있도록 투명한 용기를 사용해 주세요.

반죽 발효

참 고

- 시중 판매되는 냉동 생지 등을 이용하면, 집에서도 간편하게 빵을 만들 수 있습니다.
- 제조사의 가이드에 따라 반죽이 적정 수준까지 부풀어 오르면, 발효를 종료해 주세요.

* 냉동 생지 발효시간 예시 (빵 종류, 생지 제조사에 따라 달라질 수 있음)

반죽 종류	적정 부피 변화	발효시간 (시간)
바게트	1.5~2배	6~10시간
단과자 (모닝빵)	1.5~2배	18~35시간
미니크로아상	1.5~2배	24~41시간

상칸 맞춤

- 상칸 설정과 동일한 온도로 식품을 보관합니다.
- 적용되는 온도에 따라 식품 품질이 달라질 수 있으므로, 반드시 온도와 식품의 상태를 확인해 주세요.
- 필요시, 식품을 다른 곳으로 옮겨서 보관하거나, 설정을 변경해 주세요.

07. 부가기능

- **켜짐/꺼짐 설정** : 문열림 알림, 소리 (버튼음)
- **Wi-Fi 연결**에서는 SmartThings 앱과의 연동 여부를 표시합니다.

참 고

김치냉장고 문이 10 분 이상 열려 있을 경우 고내등이 모두 꺼집니다.

김치 숙성 기능 사용 방법 (상/중/하칸)

1 〈 , OK 또는 〉 버튼을 누르세요.

2 〈 또는 〉 눌러서 변경하고자 하는 칸을 선택하고 OK 를 선택하세요.

3 〈 또는 〉 눌러서 [**김치 숙성**]을 선택하고 OK 를 선택하세요.

4 〈 또는 〉 눌러서 원하는 숙성 기능을 선택하고 OK 를 선택하세요.

5 숙성 진행 표시부에 숙성이 끝나기까지 남은 일자가 표시됩니다.
- 상온숙성은 15℃ 정도로 외부(베란다)에서 숙성하는 것보다 안전하게 숙성할 수 있습니다. 김치를 새콤하게 빨리 먹고 싶을때 사용하세요.
- 저온쿨링 숙성은, 낮은 온도에서 감칠맛나게 숙성하고 싶을때 이용하세요.

기능 구분	해당 칸	남은 시간
저온쿨링	상/중/하	6일
상온	상/중/하	3일
동치미	상/중/하	8일
깍두기	상/중/하	5일

6 숙성이 끝나면 "표준"이 선택되며 저장이 시작됩니다. 이때 드시면 숙성된 김치의 신선한 맛을 느낄 수 있습니다.

⚠ 주 의

- 숙성 기능을 사용하실 때는 한 가지 종류의 김치만 저장하세요. 다른 종류의 김치를 함께 저장하면 각각의 맛을 제대로 느낄 수 없습니다.
- 숙성 기능을 사용하실 때는 보관하던 야채나 과일, 육류 등은 변질되므로 다른 칸으로 옮긴 다음 숙성을 진행하세요.

김치 맛있게 숙성하기

김치냉장고에서의 숙성

- **김치숙성 기능**을 사용하세요. 숙성이 완료되면 "**김치 보관-표준**"으로 자동 변경되어 저장됩니다.
- 숙성 완료기간은 내용물의 양에 관계 없이 일정합니다.
- 숙성 진행 표시부에 나타나는 숫자는 숙성이 끝날때까지 남은 일자를 의미합니다.

외부에서의 숙성

- 김치에 국물이 차오르고 국물에 기포가 '뽀글'하며 올라오기 시작하면 김치냉장고에 저장하세요.
- 약간 발효시킨 후 저온 저장하면 유산균이 풍부하고 맛있는 김치를 드실 수 있습니다.
- 김장철의 배추김치 외부 숙성 완료 시점은,
  - 김치국물이 차오르고 기포가 뽀글~ 올라오기 시작할 때
  - 김치의 풋내가 없어지고 신맛이 나기 시작할 때
  - 국물은 익었지만 배추는 아직 덜 익은 맛이 날 때이며, 이러한 현상이 나타나면 김치냉장고에 저장하세요.

참 고

- 외부에서 숙성할 때의 숙성시간은 김치 종류, 염도(소금량), 계절(숙성 온도)에 따라 다르므로 유의하세요.
- 발효된 김장김치는 "강냉"으로 저장하시면 더 오래 드실 수 있습니다.
  (단, 저장 중 살얼음이 보이면 "표준"으로 저장하세요)

김장철 외	김장철 (10℃ 내외)
1일 이내	3일 이내

숙성 속도에 관해

- 김치의 숙성 속도는 소금의 양, 부재료(양념)의 종류 및 양에 따라 다릅니다.
- 김치가 숙성되는 데에는 소금의 농도가 가장 큰 영향을 미치는데, 소금의 농도가 낮으면 익는 속도가 빠르며 반대의 경우 익는 속도가 느려집니다.
- 김치의 맛을 내는 양념의 종류 및 사용량에 따라 숙성 속도가 다르며, 김치를 담그는 지역이나 식생활 특성에 따라 많은 차이가 있습니다. 마늘, 수산물(굴, 생새우, 조기, 갈치 등), 양파, 고춧가루, 오이, 실파 등이 많으면 숙성되는 속도가 빨라지며, 부추, 갓, 인삼 등을 넣으면 숙성 속도가 느려집니다.

참 고

- 숙성 기능을 설정하면 김치냉장고 전체가 숙성되므로 익힐 양만 넣어주세요.
- 김치의 종류, 염도(소금량), 계절에 따라 숙성 정도가 다를 수 있으므로 숙성 중간중간 맛을 보고 적당히 익은 상태가 되었는지 확인하신 후 김치 저장기능으로 변경하여 사용하세요.
- 숙성 중에는 김치가 시원하지 않을 수 있습니다. 숙성이 끝나면 "**김치 보관-표준**"으로 변경되며, 이후에는 시원한 김치를 드실 수 있습니다.
- 생김치를 좋아하실 경우, 담근 후 바로 김치 저장기능을 사용하세요.

해동 기능 사용하기 (해당 모델에 한함)

냉동식품을 상온에서 해동하면 금방 해동되지만, 육즙이 많이 생기고, 위생적으로 주의가 필요합니다.

해동 기능은 온기와 냉기를 공급하여 냉동식품을 녹여주어, 해동 시간은 길지만 식품의 품질 손상이 거의 없이 신선함을 유지한 상태로 녹여줍니다.

다음 날 아침에 사용할 냉동 육류나 어류를 전날 저녁에 맞춤숙성실에 넣고 해동 모드를 선택하면 편리하게 사용할 수 있습니다.

해동 모드가 끝나면 자동으로 [상칸 맞춤]으로 설정되어 신선도를 유지합니다. 해동 모드가 끝난 직후에는 식품 표면에 성에나 살얼음이 생길 수 있으나 이러한 상태에서도 사각사각 잘 썰립니다.

해동할 식품을 넣고, 무게를 선택하면 무게에 알맞은 해동 시간이 설정됩니다.

해 동 식 품 량	200g 이하	400g 이하	600g 이하	800g 이하	1000g 이하	1200g 이하
해 동 시 간	3시간	4시간	6시간	8시간	9시간	10시간

참 고

- 식품의 크기와 두께, 포장 방법 등에 따라 해동 정도는 달라질 수 있습니다.
- 상기 표에 제시된 육류량은 [맞춤숙성실]에 들어있는 모든 식품의 무게를 나타냅니다. (냉동 쇠고기 600g과 생선 400g이 들어있다면, 합해서 1,000g이므로 9시간을 설정해야 합니다.)

주 의

- 해동 후 식품에 따라 즙이 발생할 수 있으니 포장 상태에서 해동하세요.
- 포장재가 두꺼울 경우 해동 성능에 영향을 미칠 수 있으니 얇은 비닐 포장을 권장합니다. (용기 상태로 해동 불가)
- 원래의 포장 상태로 해동을 원할 경우 포장재에 적힌 중량대로 해동 모드를 선택한 후 식품의 상태를 확인하면서 해동 시간을 조절합니다.
- 해동이 충분히 되지 않은 경우 200g을 선택하고 중간중간 해동 상태를 체크해서 원하는 상태의 해동을 완성할 수 있습니다.
- 해동할 때는 식품을 바닥 위에 평평하게 배치하고, 식품 위에 식품을 쌓지 마세요. 해동 성능에 영향을 미칠 수 있습니다.

김치 제대로 저장하기

김치 종류나 담그는 방법에 따라 저장 방법을 선택하여 저장하세요. 저장하려는 김치에 맞지 않게 저장할 경우, 얼거나 시어질 수 있습니다.

- 싱거운 김치와 짠 김치를 동시 보관하실 경우, 싱거운 김치에 맞는 저장방법을 사용하셔야 김치가 어는 것을 막을 수 있습니다.

김치선택 | **일반김치**

김치종류 및 염도(%)	김치저장 강냉	표준	약냉
짠 김치 류 (묵은지, 고염김치) 3.0% 이상 – 짜다	최적	적당	적당
일반 김치 류 (배추김치, 갓김치) 2.2 ~ 3.0% – 적당하다	얼 수 있음	최적	적당

김치선택 | **저염김치**

김치종류 및 염도(%)	김치저장 강냉	표준	약냉
물 김치 류 (열무김치, 동치미) 2.2% 이하 – 싱겁다	최적	적당	적당
저염 특수김치 류 (소금첨가가 제한 된 김치) 0.7 ~ 1.5% – 싱겁다	얼 수 있음	최적	적당

김치를 장기간 저장하려면

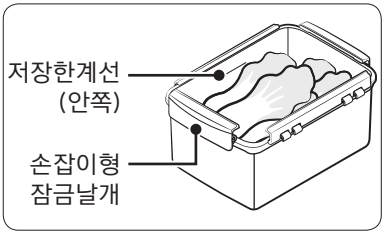

- 김치는 김치통 내부의 저장한계선(메탈쿨링용기의 경우 손잡이형 잠금날개 부분) 이하로 넣어주세요. 김치통에 김치를 많이 넣으면 내부에 가스가 차서 김치국물이 흘러 넘칠 수 있습니다. 김치국물이 넘쳤을 경우, 외부 공기 유입으로 김치가 변할 수 있습니다.
- **김치는 공기가 들어가지 않도록 꾹꾹 눌러 담고, 김치국물에 잠기도록 보관합니다.** 공기와 김치가 접촉이 되면 효모가 생기기 쉽고 군내가 날 수 있습니다. 김치가 공기에 접촉이 되지 않도록 우거지나 위생비닐을 덮어두는 것도 좋습니다.

사용하기

김치 저장용기 사용하기

김치 저장용기의 특징

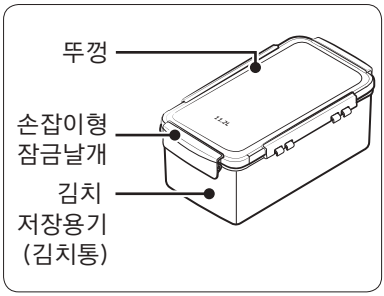

상칸

손잡이형 잠금날개로 김치통 뚜껑을 쉽게 여닫을 수 있습니다.

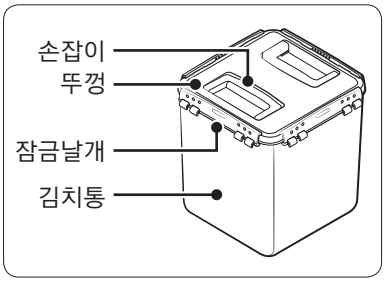

중/하칸

- 무거운 김치통을 매번 꺼내지 않아도 김치를 퍼담을 수 있습니다. (김치통 뚜껑만 열고 그 위에서 김치를 담으므로 김치국물을 흘릴 염려가 적습니다.)
- 뚜껑을 닫을 때마다 “딸깍”소리가 나며, 위에서 봤을 때 잠금 상태를 한눈에 알 수 있습니다.

김치냉장고 중/하칸 안에서 김치통 뚜껑을 열 때

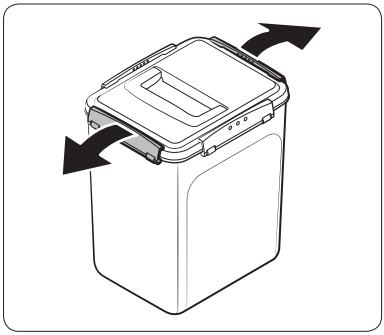

잠금날개 옆의 홈 양측면에 엄지손가락을 걸어 화살표 방향으로 힘을 주어 밀어주세요.

김치냉장고 밖에서 김치통 뚜껑을 열 때

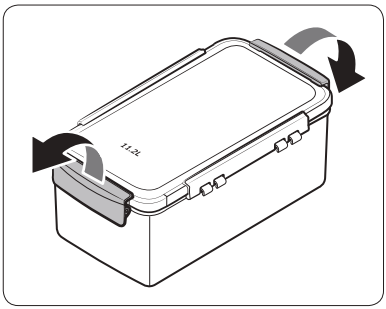

- 잠금날개를 각각 양손으로 잡고 엄지손가락에 힘을 주어 밀어주세요.
- 상칸 김치통은 잠금날개를 밀면서 손잡이형 잠금날개의 손잡이 부분을 함께 누르면 쉽게 열 수 있습니다.

김치통 뚜껑을 닫을 때

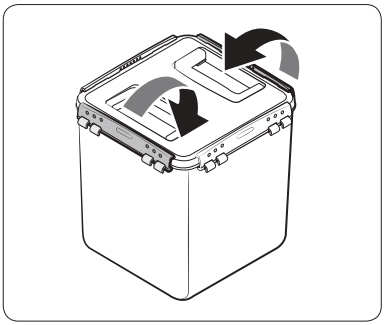

- 뚜껑의 홈 부분을 김치통에 맞춰 닫은 다음, 잠금날개를 접어 “딱, 딱”소리가 나도록 힘을 주어 눌러 4개를 모두 잠가주세요.
- 상칸 김치통은 잠금날개를 접으면서 손잡이형 잠금날개의 손잡이 부분을 함께 당기면 쉽게 잠글 수 있습니다.

⚠ 경 고

냉동 기능으로 설정하여 사용하던 메탈쿨링용기를 젖은 손으로 만지지 마세요. 동상의 위험이 있습니다.

⚠ 주 의

- 김치통의 잠금날개를 모두 잠근 상태에서 이동해 주세요. 2개의 잠금날개만 잠근 채 사용하거나 살짝만 걸린 채 사용하게 되면 뚜껑이 이탈되어 용기가 떨어져 다칠 수 있습니다. 반드시 양손으로 손잡이를 잡고 이동해 주세요.
- 김치통과 뚜껑을 삶거나 직사광선에 건조시키지 마세요.
- 메탈 플레이트를 떨어뜨릴 경우 다칠 수 있습니다.

참 고

- 냉동 혹은 냉장에서 저장하던 김치통은 일시적인 진공현상으로 뚜껑이 열리지 않을 수 있으므로 상온에 방치 후 사용하세요.
- 김치통을 옆으로 놓거나 거꾸로 놓은 채 사용하면 김치국물이 새거나 김치맛이 나빠질 수 있습니다.
- 김치통을 김치냉장고에 넣은 후에는 반드시 손잡이를 접어 커버에 붙여 주세요. 세워진 손잡이로 인해 문이 덜 닫히게 되면 김치맛에 영향을 미칠 수 있습니다.
- 메탈 플레이트를 뒤집어서 사용하면 김치가 얼 수 있습니다.
- 메탈쿨링용기 취급 시 부주의로 인하여 모서리로 떨어지면 변형의 우려가 있습니다.
- 김치 저장용기를 2 단으로 쌓아서 사용하게 되면, 윗통에 의해 아래통의 잠금 날개가 파손되거나 열릴 수 있습니다. (저장용기를 다른 제품에서 사용하는 경우에 해당)

상칸 서랍 (밀폐전문실) 기능 및 사용방법 (해당 모델에 한함)

해당모델만 참조하세요.

RQ58A9491**, RQ58A9481**

밀폐전문실의 특징

탈취필터를 사용해 육류나 생선을 보관할 때, 김치 냄새가 섞이지 않도록 보관이 가능합니다.

밀폐전문실 사용방법

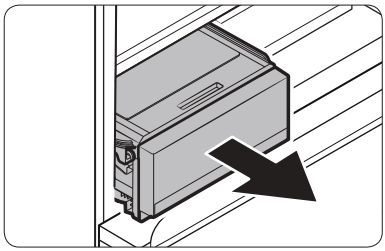

1 상칸 서랍 손잡이를 잡고 앞으로 당기세요.

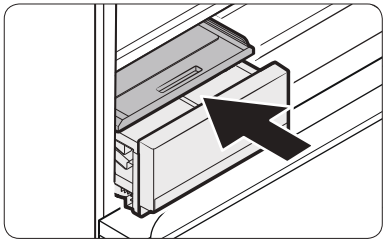

2 위쪽 커버에 있는 손잡이를 뒤로 밀어 커버를 열어주세요.

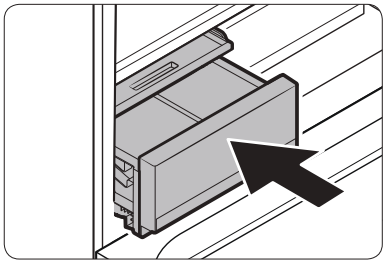

3 식품을 넣고, 서랍을 밀어넣어 주세요.
위쪽 커버가 자연스럽게 닫히면서 밀폐됩니다.

중칸/하칸 김치통 꺼내기

중칸

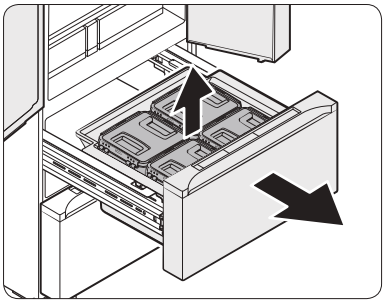

1 중칸 안쪽의 김치통을 꺼낼 때는, 중칸문과 상칸문을 모두 열고 위쪽 방향으로 들어서 꺼내세요.

하칸

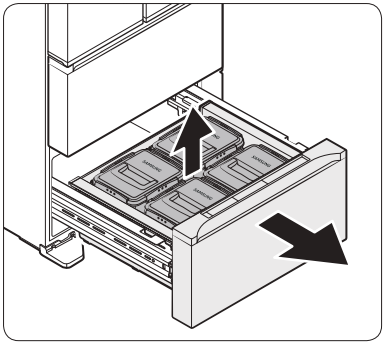

1 하칸 김치통을 꺼낼 때는, 하칸문을 모두 열고 위쪽 방향으로 들어서 꺼내세요.

곡물 디스펜서 (별매품)

곡물 디스펜서는 삼성 닷컴 또는 삼성 대리점에서 유료로 구입하실 수 있습니다.

조립 방법

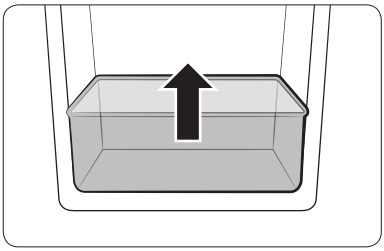

1 냉장고 오른쪽 문을 열고 하단 도어 빈을 위로 올려서 분리해 주세요.

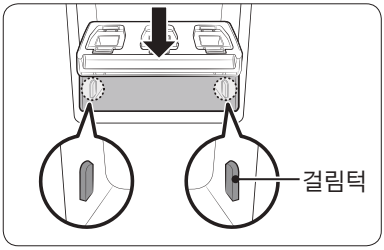

2 걸림턱에 맞춰서 곡물 디스펜서 하단 몸통부를 위에서 아래로 끼워서 조립하세요.

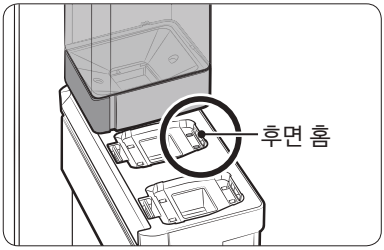

3 곡물 디스펜서를 후면 홈에 맞춰 디스펜서 뚜껑 부분을 위에서 아래로 눌러 완전히 조립해 주세요.

참 고

곡물 디스펜서가 조립되는 부분에 이물(곡물 및 기타)이 끼이지 않도록 청소한 후 조립해 주세요.

이물이 있으면 조립이 제대로 안될 수 있습니다.

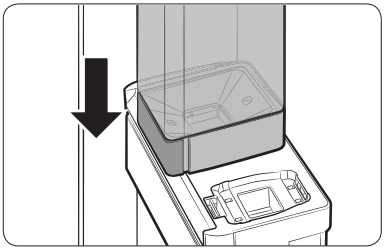

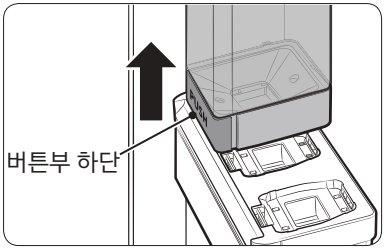

참 고

전면 Push 버튼부 하단을 손으로 들어 올려 곡물 디스펜서를 분리할 수 있습니다.

주 의

곡물 디스펜서를 분리한 후에 Push 버튼을 누르지 마세요. 고장이 날수 있습니다.

사용 방법

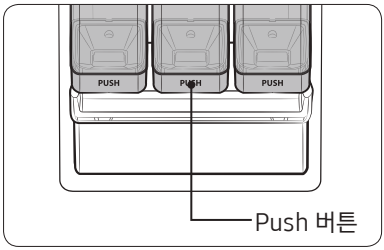

- 곡물 디스펜서 하단 Push 버튼을 누르면 곡물이 아래쪽 도어빈에 쌓입니다.
  원하는 양만큼 Push 버튼을 눌러 잡곡밥을 만들거나 할 때 활용하세요.
- 곡물 디스펜서의 Push 버튼을 눌러 1회 사용할 양만 사용하는 것을 권장 드립니다.
- 냉장고 문을 열고 닫거나 곡물 디스펜서에 충격을 주면 하단 도어빈에 보관중인 곡물이 떨어질 수 있으니 하단 도어빈에 곡물이 없는 상태로 사용하는 것을 권장합니다.

참 고

- 곡물을 보관한 날짜를 기입해 두면 유통기한 확인에 유용합니다.
- 냉장고 안에 김치통이 같이 보관되어 있을 경우 곡물을 장기간 보관하면 김치 냄새가 스며들 수 있습니다. 이는 제품 이상이 아니니 안심하세요.
- 곡물 디스펜서 1~2개를 조립하지 않고 사용할 경우, 하단 도어빈에 이슬 맺힘 현상이 나타날 수 있습니다. 이는 제품 이상이 아니니 이슬을 닦고 사용해 주세요.

⚠ 주 의

- 가루 형태의 식품 (미숫가루), 시리얼, 크기가 큰 견과류 등은 보관하지 마세요.
  디스펜서 하단 출구 쪽이 막혀서 고장이 날수 있습니다.
- 식품이 아닌 애완동물용 사료 등도 보관하지 마세요.
- 완전히 건조되지 않은 곡물은 곰팡이 등이 발생할 수 있으므로 보관하지 마세요.
- 곡물 디스펜서 안에 곡물이 있는 상태에서 분리할 경우 곡물이 쏟아질 수 있으니 Push 버튼을 누른 상태에서 분리하지 마세요.
- 곡물 디스펜서에 곡물이 많이 보관된 상태에서 분리할때 주의해 주세요. 분리 시 곡물 디스펜서가 떨어져서 상해를 입거나 곡물 디스펜서가 깨질 수 있습니다.
- 곡물 디스펜서에 곡물이 있는 상태에서 분리했을때 디스펜서 뚜껑이 열려서 곡물이 쏟아지지 않도록 주의해 주세요. 디스펜서를 옮길때 뚜껑을 손으로 잡고 이동해 주시고 디스펜서를 똑바로 세워서 보관하세요.
- Push 버튼을 누른 후 곡물이 투출구에 끼여 있으면 원위치로 돌아오지 않을 수 있습니다.
  그 경우, Push 버튼을 2~3회 더 누르면 원위치로 돌아옵니다. 곡물 디스펜서를 흔들거나 Push 버튼을 당기지 마세요. 고장의 원인이 됩니다.

청소 방법

젖은 행주나 마른 수건으로 세척한 후 물기를 완전히 제거한 후 다시 조립해 주세요.

⚠ 주 의

- 식기세척기나 식기건조기에 사용하지 마세요.
- 살균을 위해 전자렌지등에 넣지 마세요.
- 곡물 디스펜서를 다시 조립할 때 제대로 조립되었는지 확인해 주세요.

청소 및 분해하기

청소하기

청소를 하기 전에 반드시 전원플러그를 뽑아 주세요. 감전의 위험이 있습니다.
제품 내부에 물이 고이기 쉬우므로 부속품은 물기없이 닦은 후 다시 조립해 주세요.

김치냉장고 문 (해당 모델에 한함)

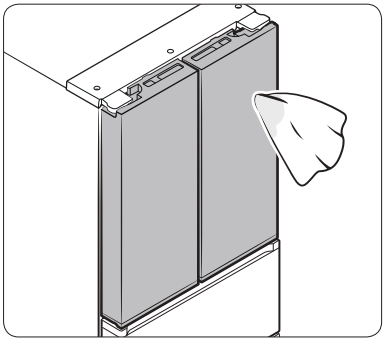

본 제품은 스테인레스 재질의 섬세한 무늬가 있는 디자인입니다. 손자국(얼룩 등)이 생길 경우 제품에 함께 제공된 전용 천에 깨끗한 물을 묻혀 닦아 주시고, 부드럽고 깨끗한 마른 천으로 물기를 닦아 주세요.

⚠ 주 의

세제나 락스, 아세톤, 시너, 알코올, 염화물, 벤젠 등으로 세척 시 제품이 손상되거나 변색될 수 있습니다.

김치냉장고 안쪽과 부속품

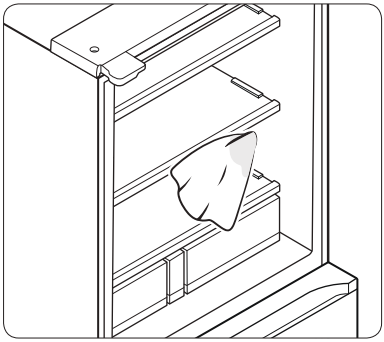

- 부드러운 천에 깨끗한 물을 묻혀 닦은 후 물기를 제거해 주세요.
- 서랍과 선반은 세척 후 물기를 말려서 넣어 주세요.
- LED 램프가 고장났을 경우, 수리는 서비스 센터로 문의하여 주세요.

문의 고무패킹

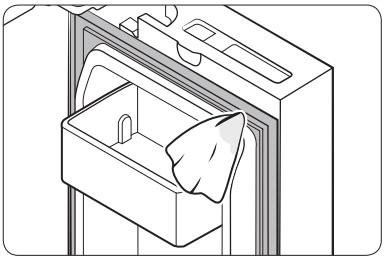

부드러운 천에 깨끗한 물을 묻혀 닦아 주세요.

⚠ 주 의

- 도어와 본체 사이 부분은 원할한 도어 동작을 위해 오일이 있음으로 닦지 마세요.
  - 오일이 없을 경우에는 도어를 열고 닫을 때 소음이 발생할 수 있습니다.

김치냉장고 뒷면

1 년에 한 번 정도 진공청소기로 먼지를 없애면 제품의 효율이 좋아집니다.

김치냉장고 안에서 나는 냄새 제거 방법

원두커피 찌꺼기 등을 넣어두면 나쁜 냄새 제거에 효과적입니다.

김치통 세척

- 처음 사용할 때는 김치통에서 플라스틱 고유의 냄새가 날 수 있으므로 중성세제와 부드러운 스펀지로 세척해 주세요.
- 사용 중에 푸른 잎 채소를 잘게 썰어 넣은 다음 뚜껑을 덮고 하루쯤 두거나, 쌀뜨물을 30 분 가량 담아두고 스펀지로 문지르면 김치통에 밴 냄새를 제거할 수 있습니다.
- 장기간 사용 시 김치 특유의 색상이나 냄새가 밸 수 있습니다.

⚠ 경 고

- 물을 직접 뿌리거나 세제나 락스, 아세톤, 시너, 알코올, 염화물, 벤젠 등으로 닦지 마세요.
- 물기가 많은 헝겊 등으로 손잡이를 닦지 마세요.

⚠ 주 의

- 김치냉장고 내부와 외부 및 메탈쿨링용기/메탈 선반을 청소할 때는 솔, 수세미, 거친 헝겊 등 표면이 거친 것을 사용하지 마세요.
- 청소가 끝난 후에는 전원코드가 손상되지 않았는지, 전원플러그에 발열현상은 없는지, 플러그가 잘 꽂혀 있는지 확인해 주세요.
- 제품 아래의 바닥면에 손을 넣지 마세요. 날카로운 부분에 다칠 수 있습니다.
- LED 램프를 임의로 분해 및 조립 시, 파손될 수 있습니다.
- **김치통 뚜껑을 식기세척기나 식기건조기에 사용하지 마세요. Hand-wash only.**

상칸 분해

상칸 선반(상단)

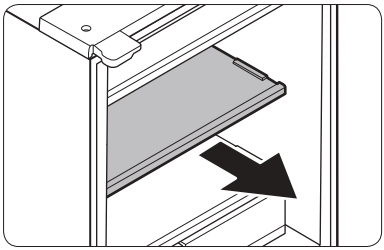

- 분리 시 한 손은 선반 앞쪽을 잡고, 다른 한 손은 선반 뒤쪽을 받쳐들고 앞으로 잡아 당기면서 빼내세요.

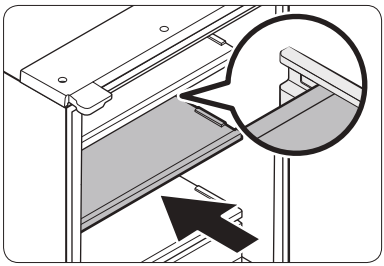

- 조립 시 선반 뒤쪽의 모양을 확인하여 넣어주세요.

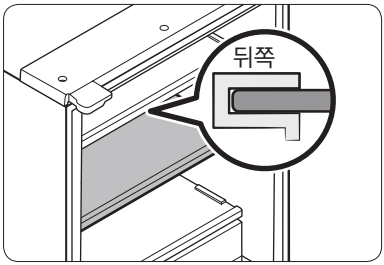

⚠ 주 의

- 선반을 뒤집어서 넣거나, 앞/뒤를 반대로 하여 넣지 않도록 주의하세요.
- 메탈/강화 유리 선반은 무거우니 주의하세요.

상칸 서랍/선반(하단) (해당 모델에 한함)

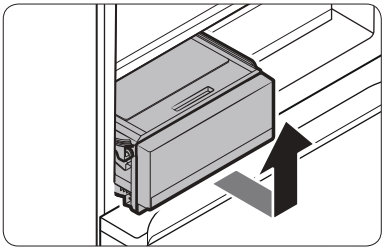

1 상칸 서랍은 손잡이를 잡고 앞으로 당기다가 약간 들어 올리면서 빼내세요.

2 상칸 서랍 선반은 서랍을 모두 꺼낸 다음, 한 손은 선반 앞쪽을 잡고 다른 한 손은 선반 뒷쪽을 받쳐들고 앞으로 잡아당기면서 빼내세요.

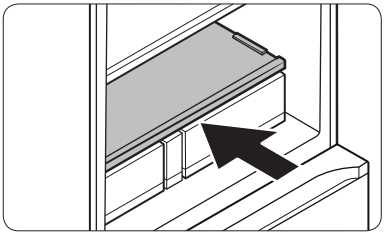

⚠ 주 의

- 반투명 유리 선반은 맨 하단(야채실 바로 위) 전용 선반입니다.
  - 청소 후 재조립 시 위치가 바뀌지 않도록 주의해 주세요.

상칸 밀폐전문실 (해당 모델에 한함)

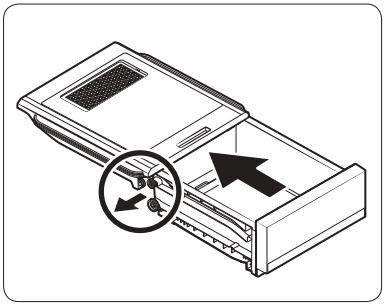

1 상칸 서랍을 먼저 꺼내세요.

2 서랍 위쪽의 커버를 멈출 때까지 뒤로 밀어서 연 다음, 롤러가 있는 부분을 좌우로 살짝 당긴 상태에서 뒤로 밀어 커버를 분리하세요.

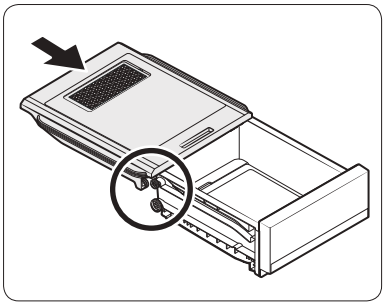

3 청소가 끝나면 그림과 같이 롤러가 부딪치지 않도록 놓고 커버를 부드럽게 잡아당겨서 조립하세요.

⚠ 주 의

메탈 플레이트를 떨어뜨릴 경우 다칠 수 있습니다.

중칸 분해

중칸 박스 분해

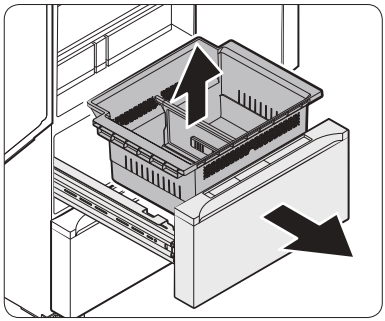

중칸문을 끝까지 빼낸 후 서랍 앞부분부터 꺼내세요.

하칸 분해

하칸 박스 분해

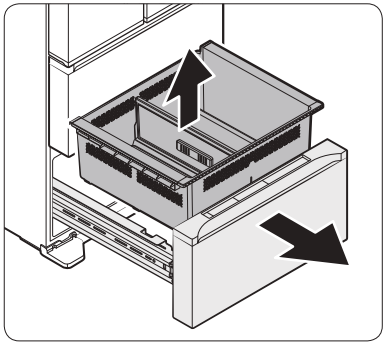

하칸문을 끝까지 빼낸 후 서랍 앞부분부터 꺼내세요.

중칸문 분해

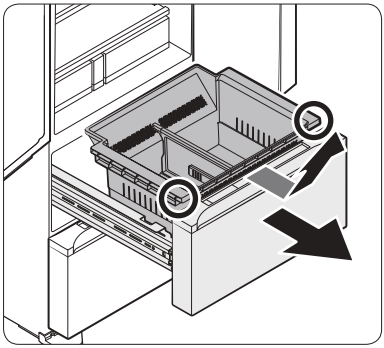

1 중칸 문을 완전히 연 다음, 중칸 박스를 잡고 앞으로 당기면서 들어올려 꺼내세요.

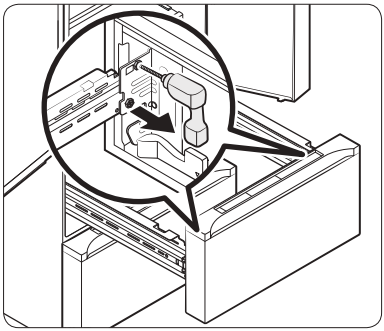

2 표시부에 위치한 M10 볼트 4 개를 분해하세요.

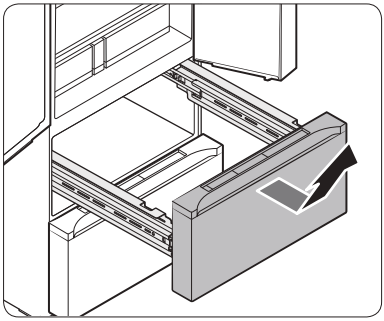

3 중칸 도어의 아래부분을 앞 방향으로 당긴 후, 위로 들어올려 분해하세요.

하칸문 분해

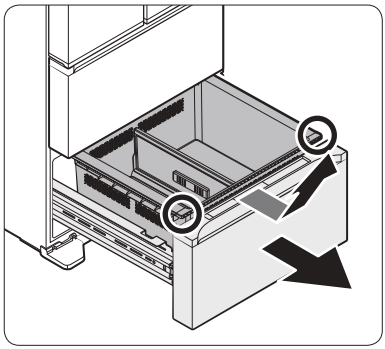

1 하칸 문을 완전히 연 다음, 하칸 박스를 잡고 앞으로 당기면서 들어올려 꺼내세요.

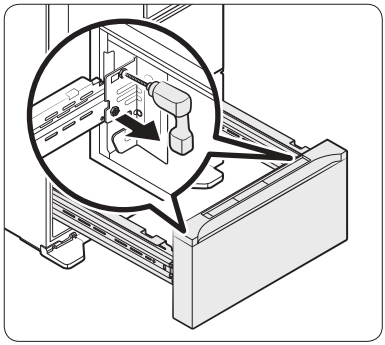

2 표시부에 위치한 M10 볼트 4 개를 분해하세요.

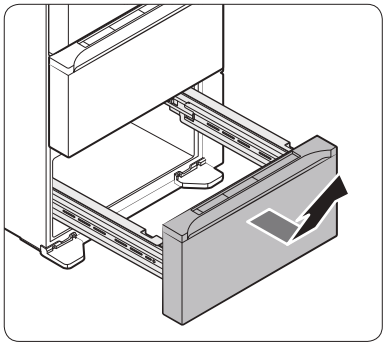

3 하칸 도어의 아래부분을 앞 방향으로 당긴 후, 위로 들어올려 분해하세요.

탈취기 분해

탈취기 분해 : 상칸 밀폐전문실

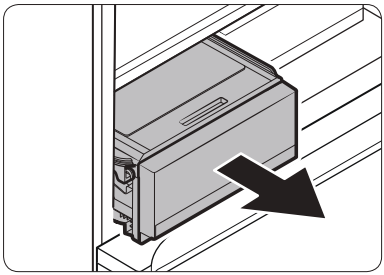

1 상칸 서랍을 꺼내세요.

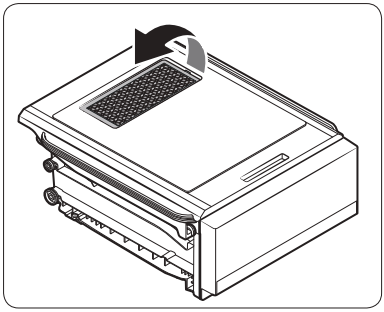

2 서랍 위쪽에 있는 탈취기의 걸림턱에 손가락을 넣어 왼쪽으로 밀면서 위로 올려 분해하세요.

3 탈취기 교체 후 조립 시에는 분해의 역순으로 조립하여 사용하세요.

탈취기 분해 : 상칸

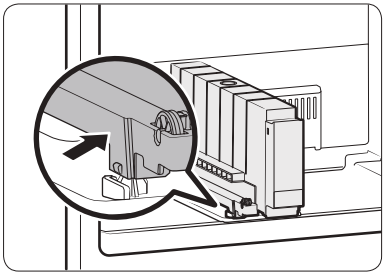

1 상칸 서랍과 선반을 모두 꺼내세요.

2 서랍 칸막이 앞쪽을 옆으로 민 다음, 걸림턱에서 분리해 주세요.

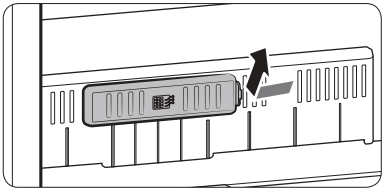

3 뒤쪽 가운데에 위치한 덮개의 걸림턱을 밀어서 당겨 분해하세요.

4 탈취기 교체 후 조립 시에는 분해의 역순으로 조립하여 사용하세요.

탈취기 분해 : 중칸, 하칸

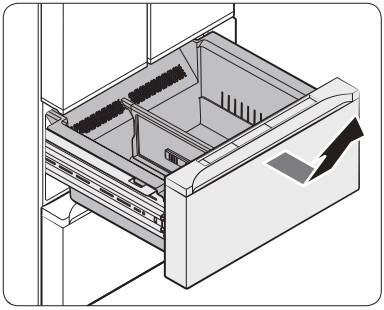

1 중칸문 (하칸문)을 끝까지 빼낸 후 김치통을 모두 빼내고 서랍을 앞으로 당기면서 들어올려 꺼내세요.

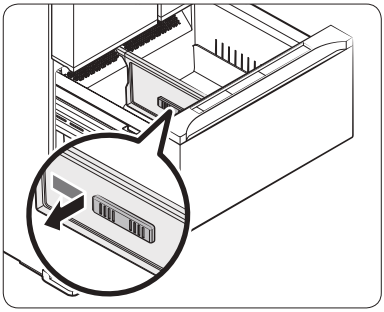

2 서랍 칸막이의 왼편에 위치한 덮개의 걸림턱을 밀어서 당겨 분해하세요. (RQ58*, RQ48* 모델에 한함)
서랍 뒤쪽 가운데에 위치한 덮개의 걸림턱을 밀어서 당겨 분해하세요. (RQ42* 모델에 한함)

참 고

구입하신 모델에 따라 탈취기의 위치가 다를수 있습니다.

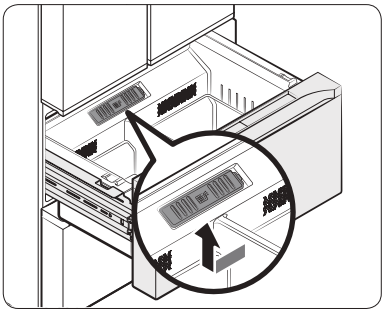

3 탈취기 교체 후 조립 시에는 분해의 역순으로 조립하여 사용하세요.

김치에 대한 궁금증 풀기

김치에 대한 잦은 질문

김치가 얼었어요!

- 김치 종류, 염도에 따라 저장하는 온도가 다르므로 김치의 종류를 확인하여 주세요. 저염김치나 물김치류는 얼기 쉬우므로 '김치저장-약냉'으로 보관하세요.

김치가 너무 빨리 시어요.

- 저장 온도가 너무 높지 않은지 확인하세요. 저염김치의 경우는 낮은 온도에서는 얼 수 있으므로 빨리 시어지더라도 '김치저장-약냉' 으로 보관하세요.
- 김치를 담글 때 양념을 너무 많이 넣으면 빨리 시어질 수 있습니다.

김치가 변색되었어요!

- 김치를 담글 때 물빼기가 덜 되었거나 숙성되며 양념이 어우러지지 않아 발생할 수 있습니다.
- 탈색된 김치는 효모 등에 의한 것이므로 걷어내고, 김치국물에 잠기도록하여 저장하세요.

김치 표면에 하얀 것(하얀 효모)이 생겼어요.

- 김치 표면이 공기와 접촉하면서 생길 수 있으므로 보관 시 공기가 닿지 않도록 우거지를 덮고 소금을 뿌리거나 위생비닐로 덮어주세요.
- 김치를 젖은 손으로 꺼내지는 않으시나요?
  외부 수분이 닿을 경우에도 효모가 생길 수 있으니 마른 손 혹은 위생장갑을 사용해 주시고, 남은 김치는 꾹꾹 눌러 국물에 잠기도록 해주세요.
- 효모가 생긴 상태에서 그대로 방치하면 더 번질 수 있으며, 김치를 무르게 할 수 있으므로 생긴 부분은 바로 제거해 주세요.
- 김치냉장고에서도 시간이 경과하면 발생할 수 있습니다.

김치가 물러졌어요!

- 물빼기가 덜 된 배추를 사용할 경우 혹은 덜 절여진 상태에서 공기에 노출되거나 너무 오래 절일 경우 발생할 수 있습니다. 저염 김치의 경우에서 빈번하게 발생하므로 적당히 간을 하는 것이 좋습니다. 또한 설탕을 많이 사용할 경우에도 물러질 수 있습니다.
- 무김치의 경우는 무를 너무 오래 절이면 무에서 많은 양의 수분이 빠져나오게 되어 물러질 수 있습니다. 절임 시간은 1 시간을 넘지 않도록 하세요.
- 김치국물에 잠긴 상태에서 저장하는 것이 중요합니다. 특히 저염 김치의 경우는 주의해 주세요.

김치에서 이상한 냄새가 나요.

- 초기에 마늘, 젓갈 등의 양념에 의해 발생할 수 있으나 숙성되면서 점차 사라질 수 있습니다. 마늘, 양파, 파를 많이 넣으면 노린내나 군덕내가 날 수 있으니 적당히 넣어주세요.
- 발효가 시작되지 않은 상태에서 김치냉장고에 바로 저장할 경우 발생할 수 있습니다.
- 김치가 공기와 많이 접촉했거나 시어지면서 생기는 효모가 원인이 될 수 있습니다.
- **김치를 담근 후 공기와의 접촉을 막고, 김치를 약간 맛들인 상태에서 저장하면 예방할 수 있습니다.**

김치에서 쓴맛이 나요.

- 김치가 숙성되기 전에 나타날 수 있는 현상으로, 숙성되면 줄거나 사라질 수 있습니다.
- 품질이 좋지 않은 소금이나 마그네슘 함량이 높은 소금으로 배추를 절였을 경우에도 쓴맛이 날 수 있습니다.
- 열무김치의 경우, 절인 후 씻으면 쓴맛이 날 수 있으므로 주의하세요.

배추에 양념이 잘 배지 않아요.

- 김치를 담근 직후 바로 낮은 온도에 보관하면 양념이 잘 배지 못하므로 적당한 숙성을 거쳐 보관해 주세요.

물김치, 동치미 국물이 붉어졌어요.

- 청각, 갓 등 부재료 첨가 시 붉어질 수 있습니다. 김치통에 의한 변색이 아니니 안심하세요.

고장신고 전 확인하기

안심하세요! 고장이 아닙니다

동작이 되지 않아요.

- 전원플러그 연결이 잘 되었는지 확인해 주세요.
- 사용하려는 칸의 전원이 켜져있는지 확인해 주세요.
- 운전과 멈춤이 반복되는 것은 제품 내부의 온도 유지를 위한 정상적인 상태입니다.
- 문을 연 상태에서는 냉기가 나오지 않습니다.

성에나 이슬이 생겨요.

- 주위 온도나 습도가 높을 경우, 제품의 문을 오랫동안 열어두거나 자주 여닫는 경우에는 성에나 이슬이 생길 수 있습니다.
- 제품 내부에 생기는 약간의 성에는 적절한 습도를 유지하여 저장식품을 신선하게 보관해 줍니다. 고장이 아니니 안심하고 사용하세요.
- 김치통 내부 습기로 인하여 김치통 뚜껑에 성에나 이슬이 생길 수 있습니다.
- 별매품 곡물 디스펜서 1~2개를 조립하지 않고 사용할 경우, 하단 도어빈에 이슬 맺힘 현상이 나타날 수 있습니다. (별매품 곡물 디스펜서에 한함)

상칸문이 잘 안 열려요. 문이 잘 안 닫혀요.

- 제품의 앞쪽이 뒤쪽보다 높지 않은지 확인하시고 수평조절을 해 주세요.
- 상칸 선반에 있는 식품 혹은 반찬그릇 등이 문 안쪽에 걸리지 않았는지 확인해 주세요.

김치냉장고의 앞면/뒷면이 뜨거워요.

- 김치냉장고를 급속 냉각시키거나 절전을 위해 앞면 둘레와 뒷면에 열이 나는 관이 있습니다. 특히, 처음 설치했거나 여름철에는 뜨겁게 느껴질 수 있으나, 고장이 아니니 안심하고 사용하세요.

김치냉장고 내부의 식품이 얼어요.

- 설치장소의 주위 온도가 너무 낮을 경우 김치 또는 기타 저장식품이 얼 수 있으므로 주위 온도가 너무 낮지 않은 곳에 설치하세요.
- 키친타월 등으로 싸서 보관하면 물러짐을 줄일 수 있어 장기보관할 수 있습니다.

물 흐르는 소리가 나요. (꾸르륵, 지글지글, 북북 등)

- 제품 내부를 차갑게 하는 물질(냉매)이 흐르는 소리이거나 성에가 녹아 흐르는 소리입니다. 고장이 아니니 안심하고 사용하세요.

뚝뚝 소리가 나요. (달그락, 웅~, 덜컹, 딱딱 등)

- 제품 내부가 차가워지거나, 문을 여닫을 때 내부 온도가 올라가며 부품이 동작하거나 멈출 때 또는 자동으로 전기가 끊어지거나 연결될 때 나는 소리입니다. 고장이 아니니 안심하고 사용하세요.

제품 주위에서 이상한 소음이 나요.

- 설치 장소의 바닥이 평평하면서 단단한 곳에 설치하세요.
- 뒷면 5 cm 이상 벽에서 띄워주세요.
- 제품 뒷면과 옆면에 물건이 있다면 다른 곳으로 치워주세요.

새 제품인데 내부에 물기가 있어요.

- 제품 생산 시, 성능 확인 과정에서 발생한 것입니다. 사용한 제품이나 고장이 아니니 안심하고 사용하세요.

김치냉장고에서 냄새가 나요.

- 김치 등의 반찬류는 반드시 뚜껑을 덮거나 랩을 씌워 보관하세요. 특히 육어류, 건어물 등을 꼭 비닐 포장하여 보관하세요.
- 김치냉장고 안에 오래 보관한 식품도 냄새의 원인이 될 수 있습니다.
- 식품을 보관하는 통에서 식품이 넘쳐있다면 마른행주로 잘 닦아주세요.
- 냉장고 안에 김치통이 같이 보관되어 있을 경우 곡물을 장기간 보관하면 김치 냄새가 스며들 수 있습니다. (별매품 곡물 디스펜서에 한함)

경보음이 울려요.

- 상칸은 15 ℃ 이상, 중/하칸은 20 ~ 25 mm 이상 2 분 넘게 열려있는 경우 경보음이 울립니다. 문을 닫아주세요.
- 경보음이 울리고 있을 때 표시부의 아무 버튼이나 누르면 경보음은 꺼집니다.
- 경보음을 끄더라도 경보음 발생 원인이 해결되지 않은 상태로 12시간이 지나면 경보음은 다시 울립니다.

표시부에 글씨가 나타나요. / 표시부가 깜박여요.

- 제품 온도에 이상이 있을 때 나타나는 현상입니다. 서비스 센터에 문의해 주세요.
- 표시부에 이상 표시가 1시간 이상 유지되면 경보음도 같이 울립니다.

중/하칸문이 열리지 않아 김치통이 걸려 꺼낼 수 없어요! / 중/하칸문이 덜 열려요.

- 중/하칸문이 끝까지 열리지 않을 경우, 약간 힘을 주어 세게 당겨주세요.
- 항상 중/하칸문은 김치통이 모두 보이도록 끝까지 열어서 사용하세요.

참 고

- 김치냉장고가 생산된 월을 확인하시려면 상칸 안쪽 왼편에 붙어있는 라벨을 확인하세요.
- '에어커튼' 기능(냉기 순환 기능)이 있는 모델은 상칸문을 열었을 때, '에어커튼' 기능이 자동 동작합니다. 이때 발생하는 바람소리는 냉기 순환을 위한 정상적인 소음입니다.

중/하칸문이 동작이 덜 매끄러워요.

- 중/하칸을 냉동실로 사용하는 경우, 문 동작이 덜 매끄럽게 느껴질 수 있습니다. 고장이 아니니 안심하고 사용하세요.

SmartThings 고장신고 전 확인하기

앱 마켓에서 “SmartThings” 앱(애플리케이션)이 검색되지 않아요.

- SmartThings 앱은 제조사에서 제공하는 OS 지원 정책에 따라 소프트웨어 지원 버전이 변경될 수 있습니다.

앱 마켓에서 “SmartThings” 앱을 다운로드 받았는데 작동이 안 돼요.

- SmartThings 앱은 SmartThings 적용 제품에 한해 지원합니다.
- “삼성 스마트 냉장고” 앱은 SmartThings 제품과 연결할 수 없습니다.

“SmartThings” 앱을 설치하였는데 냉장고와 연결이 안 돼요.

- “SmartThings” 앱을 사용하려면, 삼성 계정(어카운트)의 등록/로그인이 필요합니다.
- 유/무선 공유기의 상태를 확인해 주세요.
- 김치냉장고 조작부(표시부)에서 Wi-Fi 기능이 켜져있는지 확인해 보세요. 꺼진 상태라면 "SmartThings" 앱의 기기추가를 통해 공유기와 김치냉장고를 연결해야 합니다.

삼성 계정(어카운트)에 로그인이 안 돼요.

- 삼성 어카운트 로그인은 앱을 실행하기 위해서 반드시 필요한 절차입니다.
- 기존 계정이 있는 경우 그대로 사용하실 수 있으며 스마트폰을 통해 쉽게 계정을 생성할 수 있습니다.

기기 추가 중에 실패했다는 메시지가 나와요.

- 유/무선 공유기가 설치된 곳과의 거리 혹은 기타 장애 요인으로 인해 일시적으로 실패했을 수 있습니다. 잠시 후 다시 시도해 보세요.

스마트폰과 냉장고가 정상적으로 연결되었는데도 동작하지 않아요.

- SmartThings 앱을 재실행하거나, 스마트폰과 유/무선 공유기와의 연결을 끊었다가 다시 연결해 보세요. 또는 Wi-Fi 연결을 끊었다가 다시 연결한 다음 시도해 보세요.

기타 참고 사항

김치 저장용기 알아보기

- 메탈쿨링 김치용기 (스테인리스 스틸 김치용기) 추가 구입을 원하시면 판매처(매장)에, 그 외 김치용기 및 부속품 추가 구입을 원하시면 서비스센터로 문의바랍니다.
- RQ58* 모델의 김치 저장 용량은 당사에서 제공하는 저장용기 기준(메탈용기 포함)으로 최대 203.6 L 입니다.
- RQ48* 모델의 김치 저장 용량은 당사에서 제공하는 저장용기 기준(메탈용기 포함)으로 최대 183.0 L 입니다.
- RQ42* 모델의 김치 저장 용량은 당사에서 제공하는 저장용기 기준(메탈용기 포함)으로 최대 135.8 L 입니다.

RQ58*

구 분		상 칸		
		메탈	투명	안심
용량 (L)		11.2	10.9	10.9
치수 (mm)		436 X 223 X 174	430 X 222 X 174	430 X 222 X 174
모델	RQ58A9491**	9	-	-
	RQ58A9481**	3	3	-
	RQ58A9471**	-	6	-
	RQ58A9461**	-	6	-
	RQ58A9451**	-	3	-
	RQ58A9441**	-	-	6
	RQ58B94N1**	-	-	-
	RQ58C949***	9	-	-
	RQ58C947***	-	6	-
	RQ58C945***	-	3	-
	RQ58C944***	-	-	6
	RQ58C94U***	-	-	-
	RQ58C94N1**	-	-	-

구 분		중 칸		하 칸	
		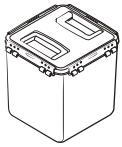 투명	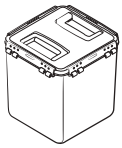 안심	투명	안심
용량 (L)		14.9	14.9	10.8	10.8
치수 (mm)		275 X 265 X 290	275 X 265 X 290	256 X 207 X 303	256 X 207 X 303
모델	RQ58A9491**	4	-	4	-
	RQ58A9481**	4	-	4	-
	RQ58A9471**	4	-	4	-
	RQ58A9461**	4	-	4	-
	RQ58A9451**	4	-	4	-
	RQ58A9441**	-	4	-	4
	RQ58B94N1**	-	-	-	-
	RQ58C949***	4	-	4	-
	RQ58C947***	4	-	4	-
	RQ58C945***	4	-	4	-
	RQ58C944***	-	4	-	4
	RQ58C94U***	-	4	-	4
	RQ58C94N1**	-	-	-	-

RQ49*

구 분		상 칸		
		메탈	투명	안심
용량 (L)		11.2	10.9	10.9
치수 (mm)		436 X 223 X 174	430 X 222 X 174	430 X 222 X 174
모델	RQ49C943***	3	3	-
	RQ49C942***	3	-	3
	RQ49C941***	-	-	6
	RQ49C94W***	-	-	4
	RQ49C940***	-	-	6
	RQ49C94Y***	-	-	3
	RQ49C94R***	-	-	-
	RQ49C900***	-	-	6
	RQ49C94S***	-	-	6
	RQ49C90X***	-	-	-

구 분		중 칸	
		투명	안심
용량 (L)		10.8	10.8
치수 (mm)		256 X 207 X 303	256 X 207 X 303
모델	RQ49C943***	4	-
	RQ49C942***	-	4
	RQ49C941***	-	4
	RQ49C94W***	-	4
	RQ49C940***	-	4
	RQ49C94Y***	-	4
	RQ49C94R***	-	4
	RQ49C900***	-	4
	RQ49C94S***	-	4
	RQ49C90X***	-	-

구 분		하 칸			
		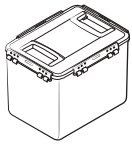 투명		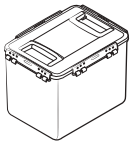 안심	선반
용량 (L)		19.5	8.5	19.5	
치수 (mm)		356 X 268 X 275	268 X 177 X 277	356 X 268 X 275	
모델	RQ49C943***	1	2	-	-
	RQ49C942***	-		2	-
	RQ49C941***	-		2	-
	RQ49C94W***	-		2	-
	RQ49C940***	-		2	-
	RQ49C94Y***	-		2	-
	RQ49C94R***	-		2	-
	RQ49C900***	-		2	-
	RQ49C94S***	-		2	-
	RQ49C90X***	-		-	-

RQ48* / RQ42B94P1**

구 분		상 칸		
		메탈	투명	안심
용량 (L)		11.2	10.9	10.9
치수 (mm)		436 X 223 X 174	430 X 222 X 174	430 X 222 X 174
모델	RQ48A9431**	3	3	-
	RQ48A9421**	3	-	3
	RQ48A9411**	-	-	6
	RQ48A94W1**	-	-	6
	RQ48A9401**	-	-	6
	RQ48A9402**	-	-	6
	RQ48A94Y1**	-	-	3
	RQ48A9001**	-	-	6
	RQ48A9002**	-	-	6
	RQ48A9003**	-	-	6
	RQ42B94P1**	-	-	-

구 분		중 칸	
		투명	안심
용량 (L)		10.8	10.8
치수 (mm)		256 X 207 X 303	256 X 207 X 303
모델	RQ48A9431**	4	-
	RQ48A9421**	-	4
	RQ48A9411**	-	4
	RQ48A94W1**	-	4
	RQ48A9401**	-	4
	RQ48A9402**	-	4
	RQ48A94Y1**	-	4
	RQ48A9001**	-	4
	RQ48A9002**	-	4
	RQ48A9003**	-	4
	RQ42B94P1**	-	-

구 분		하 칸			
		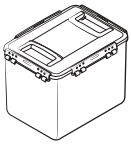 투명		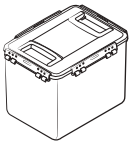 안심	선반
용량 (L)		19.5	8.5	19.5	
치수 (mm)		356 X 268 X 275	268 X 177 X 277	356 X 268 X 275	
모델	RQ48A9431**	1	2	-	-
	RQ48A9421**	-		2	-
	RQ48A9411**	-		2	-
	RQ48A94W1**	-		2	-
	RQ48A9401**	-		2	-
	RQ48A9402**	-		2	-
	RQ48A94Y1**	-		2	-
	RQ48A9001**	-		2	-
	RQ48A9002**	-		2	-
	RQ48A9003**	-		2	-
	RQ42B94P1**	-		-	-

RQ42*

구 분		상 칸	
		투명	안심
용량 (L)		8	8
치수 (mm)		333 X 222 X 174	333 X 222 X 174
모델	RQ42A94A1**	6	-
	RQ42A94B1**	6	-
	RQ42A94C1**	3	-
	RQ42A94D1**	3	-
	RQ42A94E1**	-	6
	RQ42A94F1**	-	3
	RQ42A94G1**	-	6
	RQ42A94H1**	3	3
	RQ42A94J1**	-	3
	RQ42A94K1**	-	6
	RQ42A94L1**	-	3
	RQ42A99T1A**	6	-
	RQ42B99T1A**	9	-
	RQ42B99T1B**	9	-
	RQ42B99T1W**	9	-

구 분		상 칸	
		투명	안심
용량 (L)		8	8
치수 (mm)		333 X 222 X 174	333 X 222 X 174
모델	RQ42C99T****	9	-
	RQ42C94A***	6	-
	RQ42C94B***	6	-
	RQ42C94C***	3	-
	RQ42C94E***	-	6
	RQ42C94G***	-	6
	RQ42C94J***	-	3
	RQ42C94R***	-	-
	RQ42C94J***	-	3
	RQ42C94L***	-	3
	RQ42C94Q***	-	6

구 분		중 칸	
		투명	안심
용량 (L)		8.5	8.5
치수 (mm)		268 X 177 X 277	268 X 177 X 277
모델	RQ42A94A1**	4	-
	RQ42A94B1**	4	-
	RQ42A94C1**	4	-
	RQ42A94D1**	4	-
	RQ42A94E1**	-	4
	RQ42A94F1**	-	4
	RQ42A94G1**	-	4
	RQ42A94H1**	-	4
	RQ42A94J1**	-	4
	RQ42A94K1**	-	4
	RQ42A94L1**	-	4
	RQ42A99T1A**	4	-
	RQ42B99T1A**	4	-
	RQ42B99T1B**	4	-
	RQ42B99T1W**	4	-

구 분		중 칸	
		투명	안심
용량 (L)		8.5	8.5
치수 (mm)		268 X 177 X 277	268 X 177 X 277
모델	RQ42C99T****	4	-
	RQ42C94A***	4	-
	RQ42C94B***	4	-
	RQ42C94C***	4	-
	RQ42C94E***	-	4
	RQ42C94G***	-	4
	RQ42C94J***	-	4
	RQ42C94R***	-	4
	RQ42C94J***	-	4
	RQ42C94L***	-	4
	RQ42C94Q***	-	4

구 분		하 칸		
		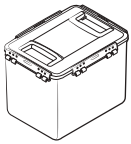 투명	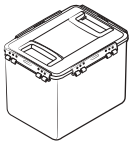 안심	선반
용량 (L)		14.9	14.9	
치수 (mm)		275 x 265 x 294	275 x 265 x 294	
모델	RQ42A94A1**	2	-	-
	RQ42A94B1**	2	-	-
	RQ42A94C1**	2	-	-
	RQ42A94D1**	2	-	-
	RQ42A94E1**	-	2	-
	RQ42A94F1**	-	2	-
	RQ42A94G1**	-	2	-
	RQ42A94H1**	-	2	-
	RQ42A94J1**	-	2	-
	RQ42A94K1**	-	-	1
	RQ42A94L1**	-	-	1
	RQ42A99T1A**	2	-	-
	RQ42B99T1A**	2	-	-
	RQ42B99T1B**	2	-	-
	RQ42B99T1W**	2	-	-

구 분		하 칸		
		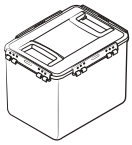 투명	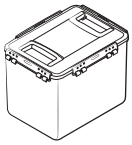 안심	선반
용량 (L)		14.9	14.9	
치수 (mm)		275 x 265 x 294	275 x 265 x 294	
모델	RQ42C99T****	2	-	-
	RQ42C94A***	2	-	-
	RQ42C94B***	2	-	-
	RQ42C94C***	2	-	-
	RQ42C94E***	-	2	-
	RQ42C94G***	-	2	-
	RQ42C94J***	-	2	-
	RQ42C94R***	-	2	-
	RQ42C94J***	-	2	-
	RQ42C94L***	-	-	-
	RQ42C94Q***	-	2	-

김치 부속품 알아보기

구 분		상 칸	중 칸	하 칸
		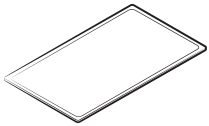 메탈 플레이트	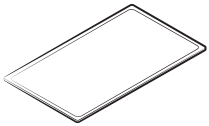 메탈 플레이트	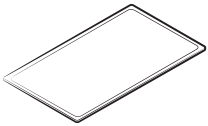 메탈 플레이트
모델	RQ58T9491**, RQ58T9481**, RQ58T9471**, RQ48A9431**, RQ48A9421**, RQ48A9411**, RQ48A94W1**, RQ42A94A1**, RQ42A94B1**, RQ42A94E1**, RQ42A94F1**, RQ42A99T1A**, RQ42B99T1A**, RQ42B99T1B**, RQ42B99T1W**	1	1	1

수평 조절하기

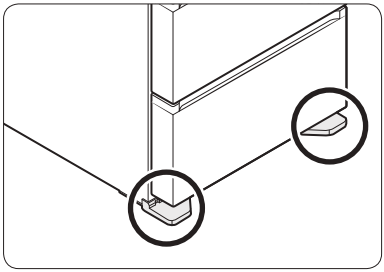

설치 시, 바닥면이 고르지 않으면 김치냉장고문의 높이차가 발생할 수 있습니다.

- 수평조절다리는 하칸문 왼쪽과 오른쪽 하단에 각각 하나씩 있습니다.

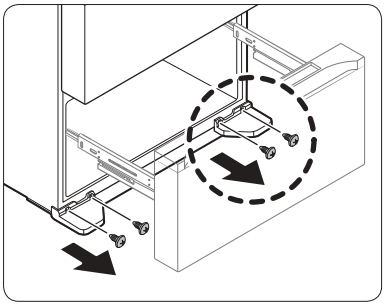

1 하칸문을 끝까지 연 다음, 십자(+) 드라이버를 이용하여 양 쪽의 조절다리 덮개의 Screw를 각 2 개씩 분리하세요.

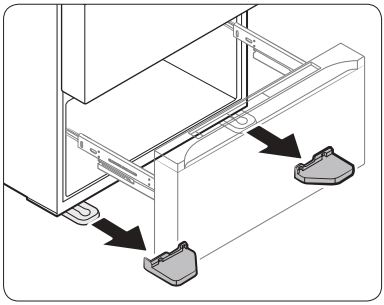

2 양 쪽의 조절다리 덮개를 분리하세요.
(해당 모델에 한함)

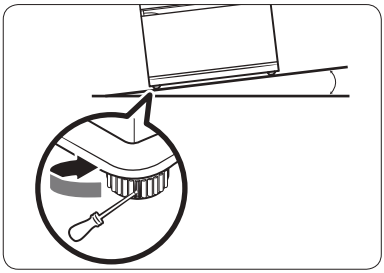

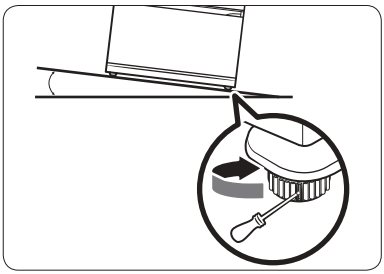

3 수평을 맞추고자하는 조절다리 홈에 일자(-) 드라이버를 꽂고 반시계, 혹은 시계 방향으로 돌려가며 수평을 맞추세요.

⚠ 주 의

수평이 맞더라도, 바닥에 조절다리가 완전히 닿도록 조절하세요.

참 고

시계 방향으로 돌리면 높아지고, 반시계 방향으로 돌리면 낮아집니다.

참 고

- 김치냉장고의 문이 자동으로 닫힐 수 있도록 김치냉장고의 앞쪽을 약간 높여 주세요.
  조절다리를 이용해서 수평을 맞출 때 김치냉장고 앞쪽을 뒤쪽보다 너무 높게 조정하면 문을 열 때 힘이 들 수 있습니다.
- 김치냉장고 뒤쪽 수평이 맞지 않을 때는 낮은 부분을 딱딱한 물체(책받침, 자 등)로 괸 다음, 테이프로 고정하고 김치냉장고를 밀어 넣어 수평을 맞추세요.
- 제품을 밀어 넣을 때 원목 마루 또는 장판이 찍히지 않도록 주의하세요.

문높이차 조절하기

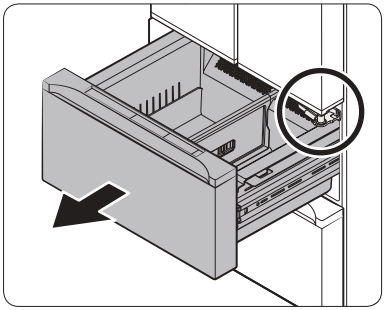

1 중칸문을 하힌지가 보이도록 당기세요.

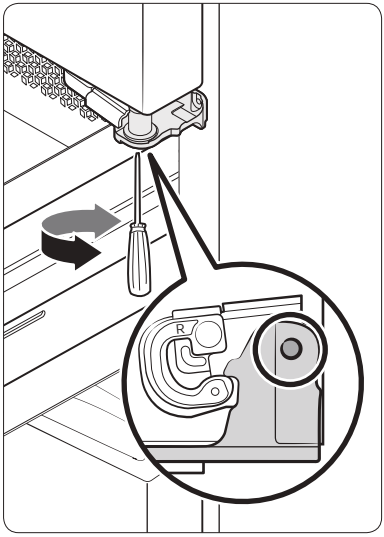

2 십자(+) 드라이버를 사용하여 오른쪽문 하힌지 축에 끼우고 시계 혹은 반시계 방향으로 돌려가며 높이를 조절하세요.

참 고

왼쪽문은 고정되어 있으며, 오른쪽문으로만 조절할 수 있습니다.

한쪽 문이 다른 쪽 문에 비해 내려가 있으면, (높이 조절 레버로 조정했는데도 단차가 생길 경우) (해당 모델에 한함)

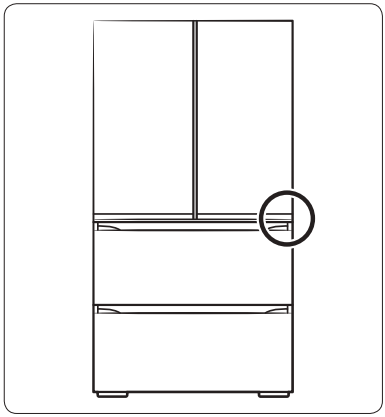

- 문 높이를 조절하기 전에 냉장고의 수평이 맞는지 먼저 확인하세요. (높이 조절 다리 이용)
- 높이 조절 레버로 조정했는데도 단차가 생길 경우에만 냉장실 오른쪽 문 하단에 높이 조절 링을 삽입하여 조절하세요.

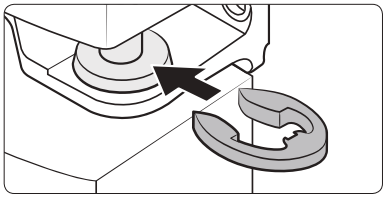

문의 높이차를 확인한 후, 적절한 두께의 높이 조절 링을 1개 골라주세요. 같은 쪽에 조절 링을 2개 이상 끼우면 링이 빠지거나 문을 여닫을 때 소음이 생길 수 있으니 1개만 끼워주세요.

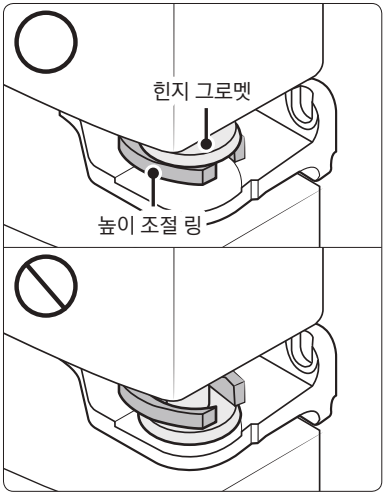

⚠ 주 의

- 높이 조절 링을 끼우거나 뺄 때 손이 다치지 않도록 주의하세요.
- 높이 조절 링을 어린이가 가지고 놀거나 입에 넣지 않도록 주의하세요.
- 냉장실 우측에 높이 조절 링을 삽입할 때는 높이 조절 링이 힌지 그로멧 하단에 위치하게 끼워주세요.
  - 그로멧 위쪽으로 높이 조절 링이 조립된 경우, 높이 조절 링이 이탈되거나 개폐 시 소음이 발생할 수 있습니다.

참 고

- 기본 포함된 높이 조절 링은 1 mm/1.5 mm/2 mm/2.5 mm 각 1개씩입니다.
- 식품을 보관하지 않은 상태에서 높이를 조절하고 사용하면 식품을 보관하였을 때의 그 하중에 의해 높이차가 다시 생길 수 있습니다. 이때는 위의 조절 방법으로 다시 조정해 주세요.
- 과도하게 높이면 문을 여닫을 때 상단 힌지 덮개에 간섭이 발생할 수 있습니다.

김치냉장고 사용에 필요한 공간

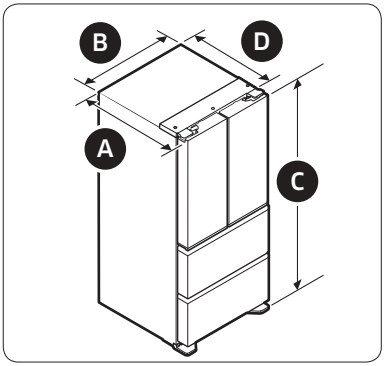

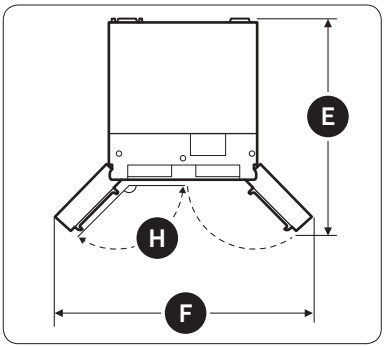

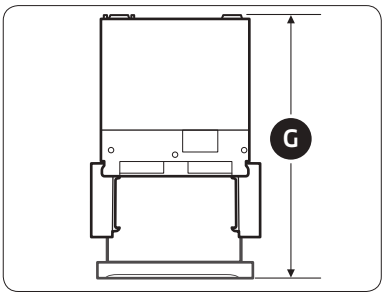

(단위 : mm)

		RQ58*	RQ48*	RQ42*
A		892	794	697
B		795	795	795
C		1853	1853	1853
D		771	673	633
E		1202	1104	1053
F		1340	1340	980
G	상실	1200	1102	1062
	중실	1442	1216	1113
	하실	1422	1284	1113
H		130°	130°	105°

참 고

각 치수는 제품 설계 치수이며, 측정 방법에 따라 약간의 차이가 있을 수 있습니다.

폐 전자 제품 처리안내

환경보호 및 자원 재활용을 위해 폐 전자제품은 다음과 같이 처리하셔야 합니다.

무료 처리방법

고객께서 삼성전자 제품을 새로 구매하고 폐 제품을 버리고자 하는 경우,
새 제품 배달 설치 시 제조자 구분 없이 설치기사가 모든 제품을 무료로 수거해 드립니다.

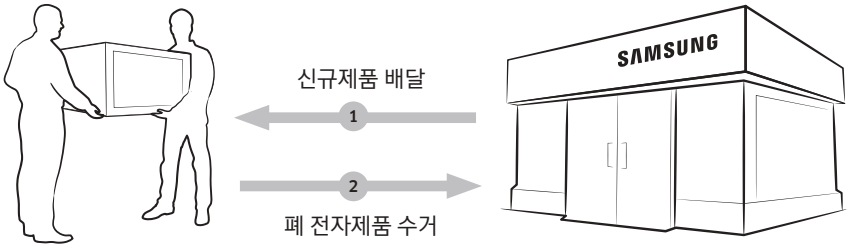

Tip!

직접 운반 (Hand Carry)이 가능한 소형 폐 제품은 제품 구매 및 수리와 상관없이 가까운 삼성전자 대리점 또는 서비스센터로 가져오시면 무료로 처리해 드립니다.

유료 처리방법

신규 제품 구매 없이 기존에 사용하던 제품을 버리고자 하는 경우, 관할 주민자치센터에 연락하시어 처리하시면 됩니다.

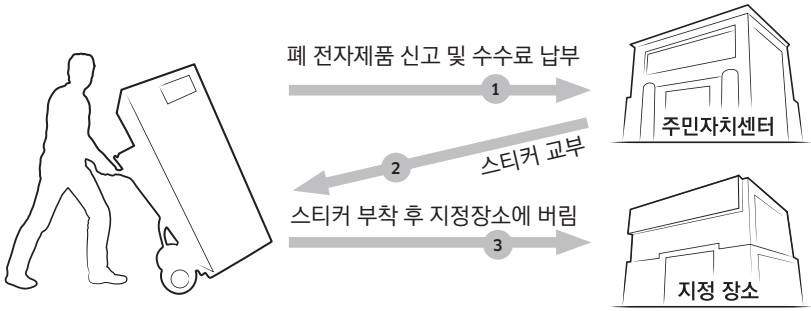

제품보증서

제품보증서

서비스에 대하여

저희 삼성전자에서는 품목별 소비자 분쟁해결 기준(공정거래위원회 고시)에 따라 아래와 같이 제품에 대한 보증을 실시합니다. 서비스 요청 시, 삼성전자서비스(주) 또는 지정된 협력사에서 서비스합니다. 보상여부 및 내용통보는 요구일로부터 7일 이내에, 피해 보상은 통보일로부터 14일 이내에 해결하여 드립니다.

모 델 명			
구 입 일	년 월 일	Serial No.	
구 입 처			

제품 보증기간	**1 년**
부품 보유기간	**9 년**
디지털 인버터 모터 및 컴프레서 무상수리 기간	**기한 없음**

※ 디지털 인버터 모터 및 컴프레서의 기한 없는 무상수리는 아래 '무상서비스'의 **1.**과 **2.**에 기재된 '제품교환', '구입가 환급'에는 적용되지 않습니다.
※ 제품교환 또는 구입가 환급의 효과가 발생하는 기준이 되는 기간은 제품 보증기간(1년)이며 이는 디지털 인버터 모터 및 컴프레서의 무상수리 기간과 구별됩니다.
※ 디지털 인버터 모터 및 컴프레서의 기한 없는 무상수리는 최초 구매자가 무상수리 후에도 해당 제품을 계속 사용할 목적으로 직접 서비스를 청구한 경우에 한해 적용됩니다. 그 외 제품 양도, 이전, 수리 대행, 재판매 등 일체의 영리적인 목적을 위해서는 본 제도를 이용할 수 없습니다.

무상서비스

※ 일반 제품을 영업용으로 전환하여 사용할 경우, 보증기간은 반으로 단축 적용됩니다.
※ 구입 후 1년(제품 보증기간) 이내에 제품이 고장난 경우에만 무료서비스를 받을 수 있습니다.

1. 정상적인 사용 상태에서 발생한 성능, 기능상의 하자로 고장 발생 시

소비자 피해유형	제품 보증기간 이내	제품 보증기간 이후
• 구입 후 10일 이내에 정상적인 사용 상태에서 발생한 성능/기능상 하자로 중요한 수리를 요할 때	제품교환 또는 구입가 환급	해당없음
• 구입 후 1개월 이내에 정상적인 사용 상태에서 발생한 성능/기능상 하자로 중요한 수리를 요할 때	제품교환 또는 무상수리	해당없음
• 제품구입 시, 운송과정 및 제품설치 중 발생한 피해	제품교환	해당없음
• 교환된 제품이 1개월 이내에 중요한 수리를 요하는 고장 발생 시 또는 교환 불가 시	구입가 환급	해당없음
• 제품 보증기간 이내에 동일 하자로 2회까지 고장 발생 시	무상수리	유상수리
• 제품 보증기간 이내에 동일 하자로 3회째 고장 발생 시	제품교환 또는 구입가 환급	유상수리
• 제품 보증기간 이내에 서로 다른 하자로 5회째 고장 발생 시	제품교환 또는 구입가 환급	유상수리
• 소비자가 수리 의뢰한 제품을 사업자가 분실 시	제품교환 또는 구입가 환급	정액 감가상각 금액 10% 가산하여 환급
• 부품 보유기간 이내에 수리용 부품을 보유하고 있지 않아 수리가 불가한 경우	제품교환 또는 구입가 환급	정액 감가상각 잔여 금액에 구입가의 10% 가산하여 환급
• 기타 사유로 수리가 불가한 경우	제품교환 또는 구입가 환급	정액 감가상각 후 환급

2. 소비자의 고의, 과실로 인한 고장인 경우

소비자 피해유형	제품 보증기간 이내	제품 보증기간 이후
• 수리가 불가능한 경우	유상수리에 해당되는 금액 징수 후 제품교환 또는 구입가 환급	정액 감가상각 잔여 금액에 구입가의 10% 가산하여 환급
• 수리가 가능한 경우	유상수리	유상수리

3. 디지털 인버터 모터 및 컴프레서의 기한 없는 무상수리가 불가능한 경우 2년차까지는 제품 구입가의 100%를 환급하고, 3년차 이후부터는 전해보다 매년 구입가의 10%씩을 감한 금액을 환급하며, 11년차 이후부터는 감액 없이 제품 구입가의 10%를 환급합니다.
다만, 이러한 보상기준은 디지털 인버터 모터나 컴프레서가 소비자의 고의·중대한 과실이나 천재지변에 의해 고장난 경우 및 다른 부품이 고장난 경우에는 적용되지 않습니다.

※ 이 보증서는 한국에서만 사용되며, 다시 발행되지 않으므로 사용설명서와 함께 잘 보관해 주세요.

삼성전자주식회사
http://www.samsung.com/sec/

유상서비스

1. 고장이 아닌 경우

- 제품기능 사용설명 및 분해하지 않고 처리하는 간단한 조정 시
- 배송된 제품의 초기설치 및 판매점에서 부실하게 설치해주어 재설치 시
- 제품의 이동 및 이사 등으로 인한 설치부실 시
- 구입 시 고객이 설치하기로 한 제품을 고객이 재설치 요청 시
- 세척 및 이물제거로 인한 서비스 요청 시

2. 소비자 과실로 고장난 경우

- 소비자의 취급 부주의 또는 함부로 수리 및 개조하여 고장 발생 시
- 삼성전자(주) 서비스 위탁업체인 삼성전자서비스(주) 기사 및 협력사 기사가 아닌 사람이 수리하여 고장 발생 시
- 전기 용량을 다르게 사용하여 고장 발생 시 (예: 220V 제품을 110V 전원에 사용한 경우 등)
- 외부 충격이나 떨어뜨림 등에 의한 고장이나 손상 발생 시
- 삼성전자에서 지정하지 않은 소모품이나 옵션품 사용으로 인한 고장 발생 시
- 사용설명서 내의 '주의사항'을 지키지 않아 고장 발생 시

3. 그 밖의 경우

- 천재지변(낙뢰, 화재, 염해, 수해, 결빙 등)에 의한 고장 발생 시
- 소모성 부품의 수명이 다한 경우 (보증기간 이내 포함)램프류, 필터류, 퓨즈 등

Open Source Announecement

The software included in this product contains open source software. You may obtain the complete corresponding source code for a period of three years after the last shipment of this product by sending an email to mailto:oss.request@samsung.com.

It is also possible to obtain the complete corresponding source code in a physical medium such as a CD-ROM; a minimal charge will be required.

The following URL http://opensource.samsung.com/opensource/SMART_AT_051/seq/0leads to the download page of the source code made available and open source license information as related to this product. This offer is valid to anyone in receipt of this information.

SAMSUNG

사용설명서

삼성 김치냉장고

※ 제품을 잘 사용하기 위해 제품 사용전 반드시 모든 설명서를 읽어보세요.

- 제품의 외관, 사양 등은 제품 개선을 위해 사전 예고 없이 변경될 수 있습니다.
- 공용설명서로 설명서의 그림은 구입하신 제품과 일치하지 않을 수도 있습니다.
- 사용설명서 내에 보증서가 있으므로 분실되지 않도록 잘 보관해 주세요.

서비스센터 대표번호	고객상담실
고장 접수 및 재설치 문의 전국 어디서나 **1588-3366** (통화요금: 발신자부담) 제품 모델명, 고장상태, 연락처를 정확히 알려주시면 고객 여러분의 궁금한 점을 언제나 친절하게 상담, 빠른 서비스를 제공합니다.	**02-541-3000** **080-022-3000**
사이버 서비스센터 홈페이지	**인터넷 홈페이지**
www.samsungsvc.co.kr 고객이 직접 원하는 날짜와 시간에 서비스 접수와 실시간 사이버 상담이 가능한 사이버 서비스센터를 운영하고 있습니다.	**www.samsung.com/sec/**

삼성전자주식회사 제조자 : 삼성전자(주) / 제조국가 : 대한민국

권장안전사용기간 7년
안전사용기간을 초과하여 사용하면 제품 노후로 인하여 화재 및 부상 등을 초래할 수 있습니다. 반드시 안전점검을 받도록 하십시오.

본 제품은 대한민국에서만 사용하도록 만들어져 있으며, 해외에서는 품질을 보증하지 않습니다. (FOR KOREA UNIT STANDARD ONLY)

제품 에너지 효율등급 관련
에너지소비효율등급라벨 또는 에너지소비효율라벨에 명기된 에너지 비용 표시사항과 실제 에너지비용은 소비자가 실제 사용하는 에너지 사용량, 에너지사용시간 또는 전기요금 인상 등 에너지가격 변동에 따라 달라질 수 있습니다.

한국서비스품질 우수기업이란?
소비자의 의견이나 불만 또는 피해를 신속하고 정확히 처리하는 기업에 대하여 산업통상자원부에서 우수기업으로 인정해 주는 제도입니다.